385048

Model		Colour/Farbe/Couleur
385048	049	coffee/kaffee/café
385048	058	white/weiss/blanc
385048	072	folkestone grey/grau/gris

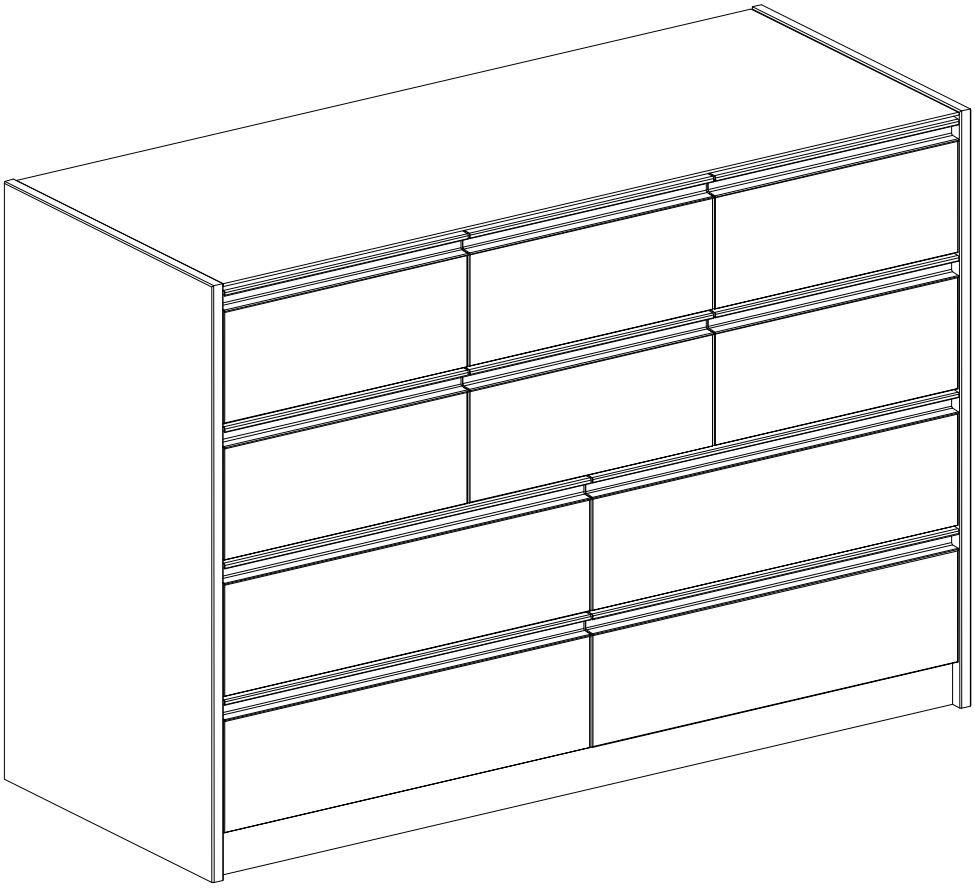

Dimensions	
width:	121,6 cm
depth:	49,0 cm
height:	84,0 cm

29-01-2019

D: Aufbauanleitung
F: Instructions de montage
I: Istruzioni die montaggio
E: Instrucciones de montaje
GB: Assembly Instructions
DK: Samlevejledning

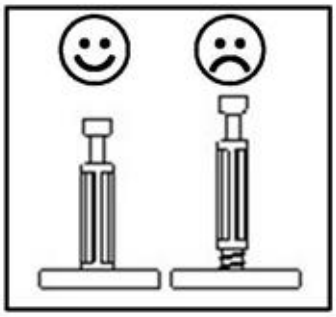

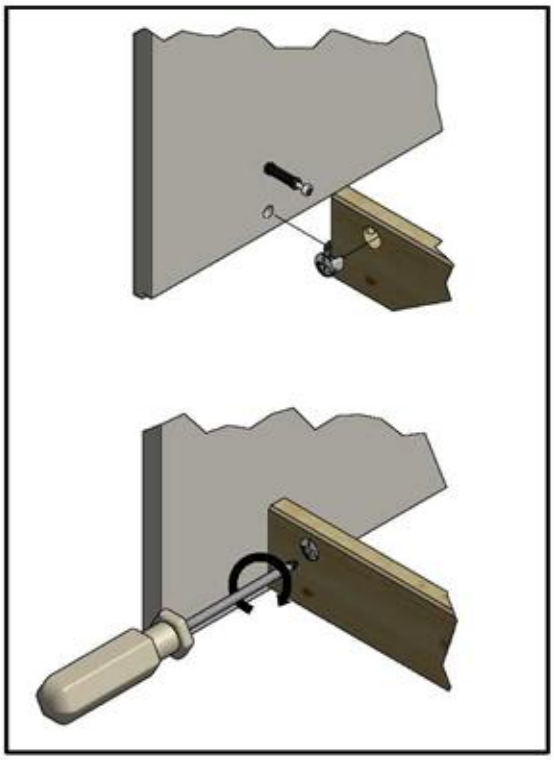

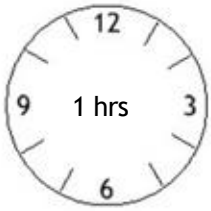

x2

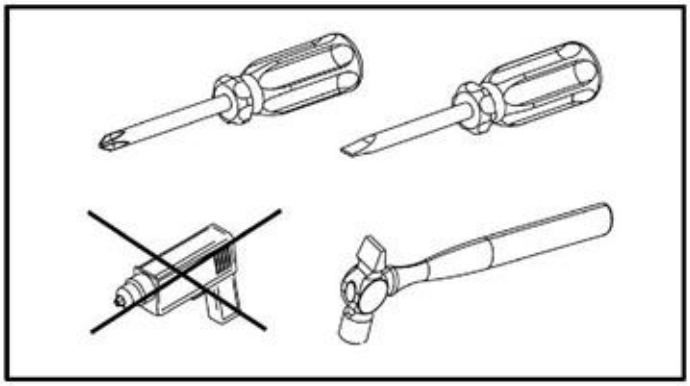

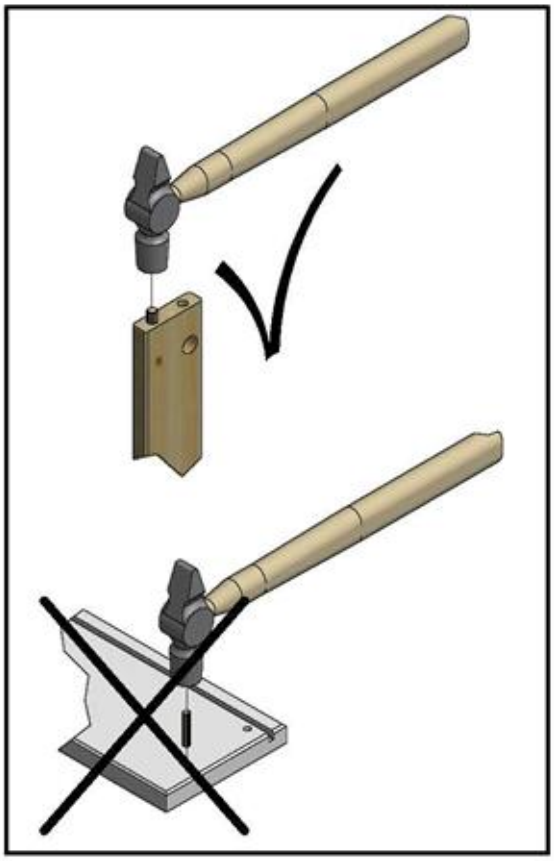

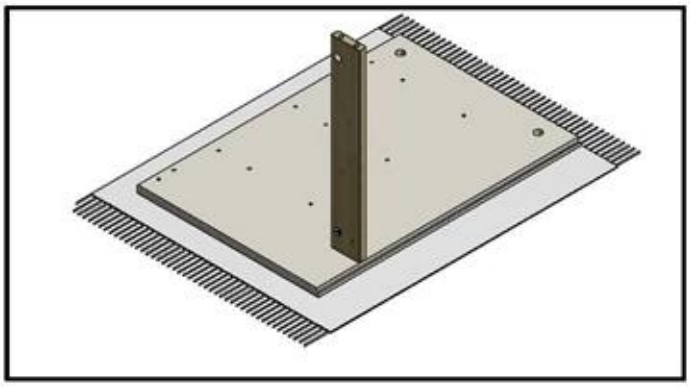

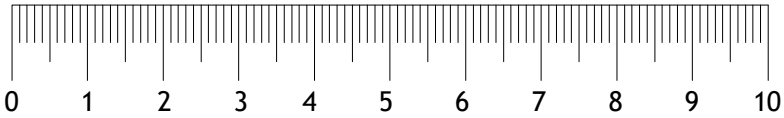

D:

Bewahren Sie diese Hinweise gut auf.

Bei Nachbestellung von Neuteilen nutzen Sie bitte die Nummer auf den Deckblättern, die sich auf die korrekte Farbe bezieht, sowie die artikelnummer auf Seite 5.
Da möbel aus Naturholz ständigen Klima- und Feuchtigkeitsschwankengen ausgesetzt sind, können vereinzelt Veränderungen in der Oberfläche auftreten wie z.b. Haarrisse oder Farbveränderungen. Generell nimmt im laufe der Zeit die Helligkeit ab und die Farbsättigung zu - das Holz dunkelt nach.
Die genannten Veränderungen sind bei einem Natur-Rohstoff wie holz ein normaler Prozess.

Pflegehinweise für geölte Möbel aus Naturholz:

Die oberfläche Ihres neuen Möbelstücks ist mit rein biologischem Öl behandelt. Um diesen natürlichen, geölten Glanz zu bewahren, empfehlen wir eine gelegentliche Nachbehandlung mit geeignetem Möbelöl. Da durch die Art der Oberflächenbehandlung evtl. Rüchstände des Naturöls zurückbleiben können, empfehlen wir Ihnen, die Möbel mit einem fusselfreien Tuch abzureiben. Das Tuch nach Gebrauch trocknen lassen und erst dann entsorgen.

Pflegehinweise für naturbelassene/gelackte Möbel aus Naturholz:

Die Oberfläche lässt sich am besten mit einem mässig feuchten Tuch säubern.
Achtund: Ätzende oder lösungsmittelhaltige Reinigungsmittel oder Politur dürfen **nicht** vervendet werden:

Pflegehinweise für Möbel aus Plattenwerkstoffen:

Verwenden Sie zur Pflege Ihres Möbels aus Plattenwerkstoffen am besten ein weiches, nicht fusselndes Tuch oder ein Ledertuch. Wischen Sie die Oberflächen leicht feucht ab.

F:

Conservez bien cette notice.

Si de nouvelle piéces sont á commander, utilisez le numéro présent en premiére page indiquant le bon coloris ainsi que le numéro dárticle en page 5.
Comme le meuble en bois naturel est soumis aux variations permanentes du climat et de l'humidité, il se peut que quelques modifications surviennent sur la surface, comme par exemple de fines fissures ou des décolorations. En régle générale, au cours du temps, la clarté du bois diminue et son intensité de couleur augmemte - le bois devient foncé.
Les modifications susnommées sont unprocessus normal des naturelles comme le bois.

Instructions de soin pour les meubles huilés en bois naturel.

La surface de votre nouveau meuble est traitée avec de l'huile purement biologique. Pour conserver le brillant de ce meuble huilé, nous recommandons de faire un traitement occasionnel avec de l'huile á meuble.
Comme le type de traitement de surface peut éventuellement laisser des résidus d´huile naturelle, nous vous recommandons de frotter le meuble avec un chiffon non pelucheux. Aprés l'utilisation, laissez sécher le chiffon et ensuite le jeter.

Instructions de soin pour les meubles naturels/peints en bois naturel.

La surface se nettoie de préférence avec un chiffon légérement humide.
Attention: Les détergent agressifs ou á teneur en solvant ou les produits de polissage **ne doivent pas** être utilisés.

Cocsignes de soin pour les meubles avec des plaques en dérivé du bois.

Pour l'entretien de votre meuble en plaques en dérivé du bois, utilisez de préférence un chiffon doux non pelucheux ou une peau de chamois. Essuyez la surface légérement humide.

I:

Conservare bene le presenti istruzioni.

Per effetture lórdine di parti nuove, utilizzare il numero presente nelle prime pagine, che indica il colore corretto, e il numero dell'articolo a pagina 5.
Dato che i mobili in legno naturale sono esposti al continuo variare del clima e dell'umiditá, é probabile che in superficie insorgano mutamenti quali crepe capillari o cambiamenti di colore. Generalmente con passar del tempo diminuisce la chiarezza e aumenta la saturazione del colore - il legno si scurisce.
I citati mutamenti sono un normale processo dei materiali naturali, quali appunto il legno.

Istruzioni sulla cura dei mobili in legno naturale oliato.

La superficie di questo vostro nuovo mobile é trattata con olio puramente biologico. Per mantenere la naturale lucentezza oliata, vi consigliamo di ripetere il trattamento con un adeguato olio per mobili. Dato che per via del trattamento superficiale possono eventualmente residuarsi tracce di prodotto, vi consigliamo di strofinare i mobili con un panno che non lascia peli. Fate asciugare il panno usato prima di smaltirlo.

Istruzioni sulla cura dei mobili in legno naturale non trattato/verniciato.

Il modo migliore di pulire la superficie é usare un panno moderatamente umido.
Attenzione: Non utilizzare lucidi per mobili oppure detergenti abrasivi o a base di solventi.

Istruzioni sulla cura dei mobili in materiali pannellati.

Per la cura dei mobili in materiali pannellati si consiglia di usare un panno morbido, che non lascia pali, o un panno di pelle. Passare il panno leggermente umido sulle superfici.

ES:

Guarde estas notas en un lugar seguro.

En caso de volver a solicitar nuevas piezas, use el número que aparece en las primeras páginas y que hace referencia al color correcto y al número de artículo de la página 5.
Puesto que los muebles de madera natural están permanentemente expuestos a las fluctuaciones meteorológicas y de humedad, en algunos casos pueden producirse cambios en la superficie (p. ej. fisuras capilares o cambios en el color). En general, con el paso del tiempo el brillo se reduce y la saturación del color aumenta, es decir, la madera se oscurece.
Los cambios mencionados son normales en materias primas naturales como la madera.

Notas para el cuidado de muebles de madera natural decapados o tratados con aceite:

La superficie del mueble ha sido tratada con aceite orgánico puro. Recomendamos realizar más adelante y de forma ocasional un tratamiento con un aceite adecuado para muebles, de esta manera conservará tanto su lustre natural como el decapado o tratamiento con aceite. Como pueden quedar residuos de aceite, recomendados frotar con un trapo que no suelte pelusa. A continuación, deje que el trapo se seque completamente antes de eliminarlo.

Notas para el cuidado de muebles de madera natural no tratados ni pintados:

Lo más adecuado para limpiar la superficie es usar un trapo ligeramente húmedo.
Atención: no utilizar limpiadores corrosivos ni que contengan disolventes o abrillantadores.

Notas para el cuidado de muebles hechos con material de panel:

Recomendamos usar un trapo suave que no suelte pelusas o una gamuza. A continuación, frote las superficies con un trapo o una gamuza ligeramente humedecidos.

GB:

Keep these notes in a safe place.

In case of ordering new parts, use the number on the front page, that refers to the correct colour and the item number on page 5.
Since natural wood furniture are permanently exposed to climate and humidity fluctuations, changes to the surface may occur (e.g. hair cracks or changes in color) in some cases. In general, brightness decreases and colour saturation increases in the course of time - the wood darkens.
The changes mentioned above are normal for natural raw materials such as wood.

Care notes for olied furniture made of natural wood:

The surface of your new piece of furniture has been treated with pure organic oil. We recommend an occasional after treatment with suitable furniture oil to preserve this natural, oiled gloss. Since some residue of natural oil may remain on the furniture due to the surface treatment method, we reccommend to rub off the furniture with a lint-free cloth. After use, let the cloth dry completely before disposal.

Care notes for untreated/painted furniture made of natural wood:

Using a moderately damp cloth is the most suitable method for cleaning the surface.
Attention: Corrosive cleaners containing solvents or polish must **not** be used.

Care notes for furniture made of panel materials:

We reccommend using a soft, lint-free cloth or chamois for conditioning your piece of furinture made of panel materials. Wipe off the surfaces with a slightly damp cloth or chamois.

DK:

Opbevar disse noter på et sikkert sted.

I tilfælde af genbestilling af nye dele, bruges det nummer på forsiden, der refererer til den rigtige farve og varenummeret på side 5.
Da møbler af naturtræ konstant er udsat for klimaets og luftfugtighedens forandringer kan ændringer, i nogle tilfælde, forekomme i overfladen, (f.eks hårfine revner eller ændringer i farve). Generelt, så ændre lysstyrke og farvemætning sig med tiden - træ bliver mørkere. De ændringer, der er nævnt ovenfor, er helt normale for naturmateriale som træ.

Pleje noter til olierede møbler lavet af naturtræ:

Overfladen af dit nye møbel er behandlet med olie. Vi anbefaler en lejlighedsvis efterbehandling med passende møbelolie for at bevare det naturlige olierede udseende. Da der kan forekomme rester af olie, efter påføring, anbefales det efterfølgende, at aftørre møblet med en fnugfri klud.
Efter brug, lad kluden tørre helt inden bortskaffelse.

Pleje noter for ubehandlede/malede møbler lavet af naturtræ:

Brug en let fugtig klud til aftøring er den ubehandlede/malede møbel.
OBS: Ætsende rengøringsmidler, der indeholder opløsningsmidler eller polish må **ikke** anvendes.

Pleje noter til møbler lavet af plademateriaier:

Det anbefales at møbler af plademateriale aftøres med en blød, let fugtig fnugfri klud eller et vaskeskind.

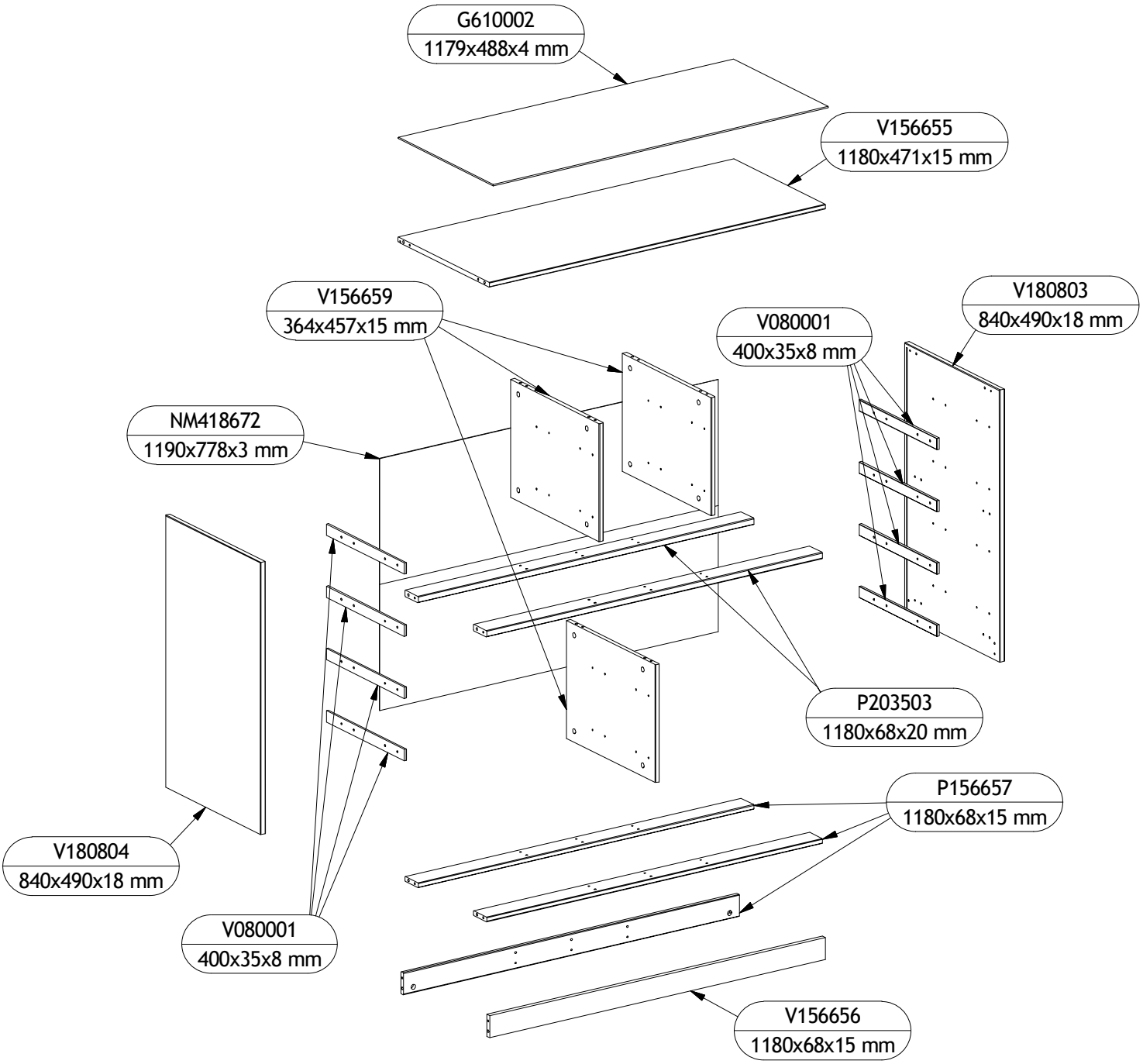
G610002
1179x488x4 mm
V156655
1180x471x15 mm
V156659
364x457x15 mm
V080001
400x35x8 mm
V180803
840x490x18 mm
NM418672
1190x778x3 mm
P203503
1180x68x20 mm
P156657
1180x68x15 mm
V180804
840x490x18 mm
V080001
400x35x8 mm
V156656
1180x68x15 mm

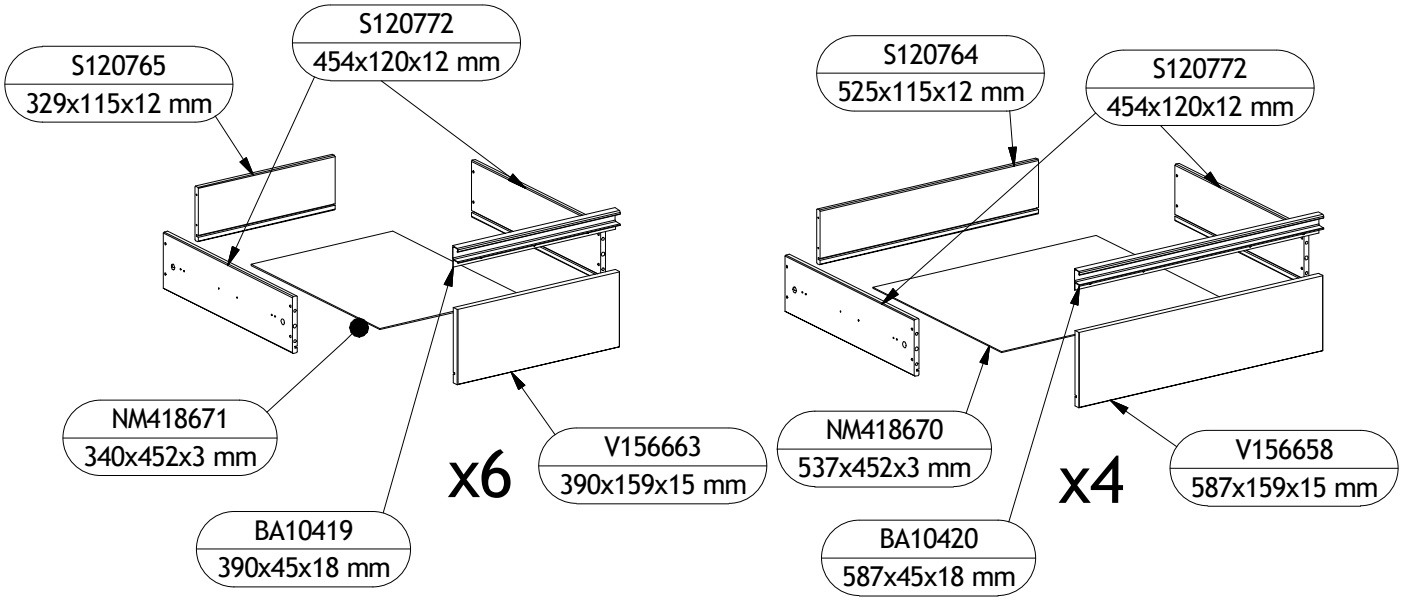
S120765
329x115x12 mm
S120772
454x120x12 mm
NM418671
340x452x3 mm
BA10419
390x45x18 mm
x6
V156663
390x159x15 mm
S120764
525x115x12 mm
S120772
454x120x12 mm
NM418670
537x452x3 mm
BA10420
587x45x18 mm
x4
V156658
587x159x15 mm

BA10120 x38 ø3,5x12 mm	BA10597 x20 ø12x10,2 mm	BA10833 x26 15x15x10 mm	BA10801 x2 20x20x2	BA14603 x6 Ø20,6x3	BA10602 x48 ø5x34/8 mm
BA10590 x28 ø15x9,5 mm	BA10400 x68 ø6x30 mm	BA10254 x32 Ø6,1x20 mm	BA10273 x48 ø6,3x9 mm	BA10242 x2 ø6,2x12,7 mm	BA10162 x2 ø4,0x16 mm
BA10020 x25 ø1,2x15 mm	B14331 x20 12x35x400 mm		BA10278 x60 ø4,2x10,5 mm	BA10169 x40 4,0x30 mm	
BA182002 x1					

1

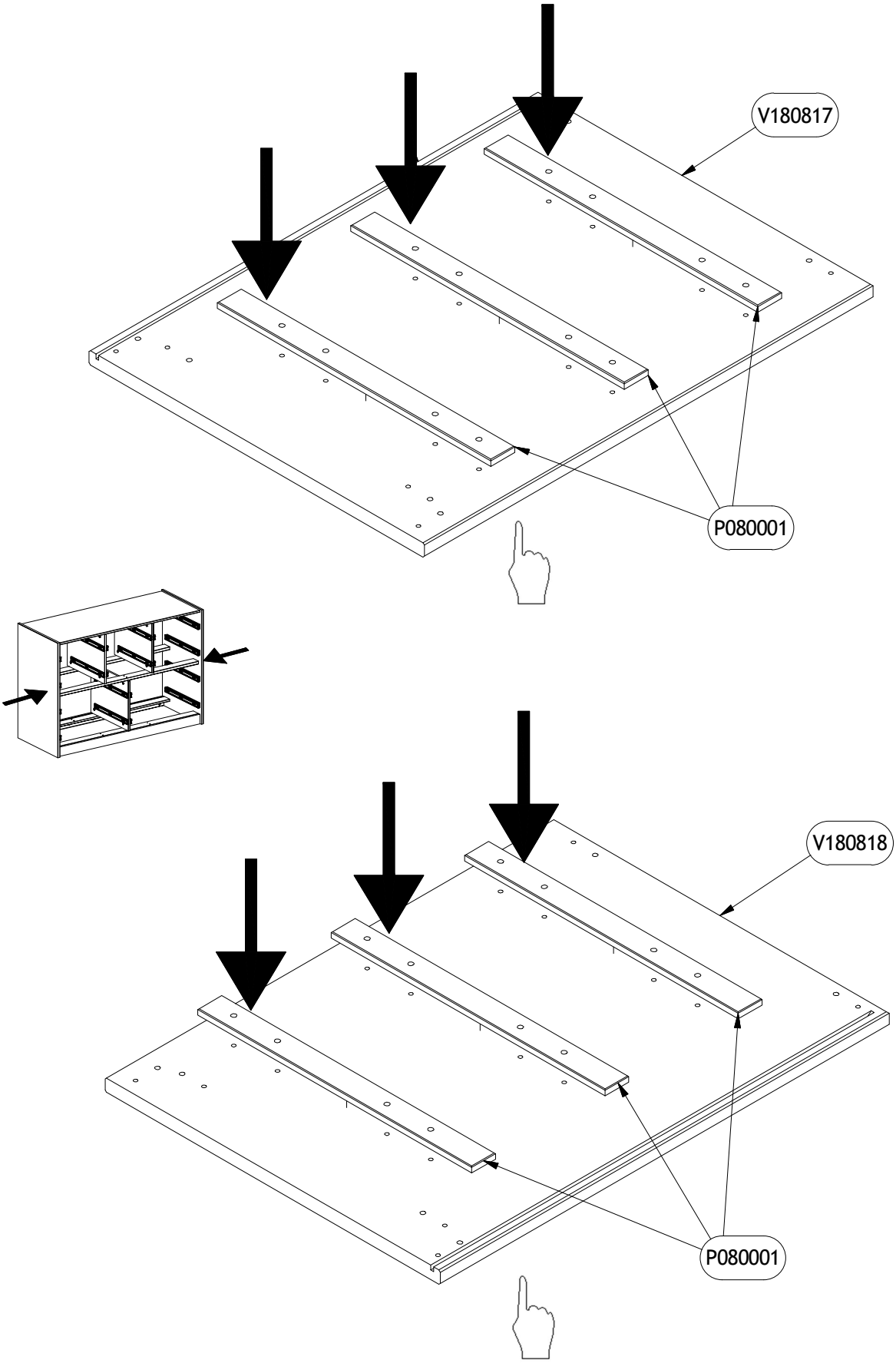

2

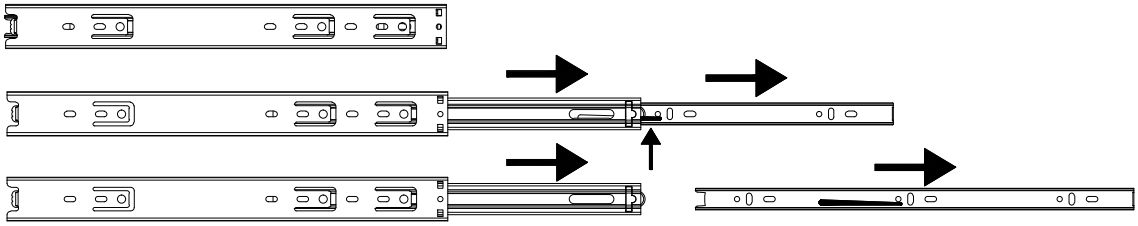

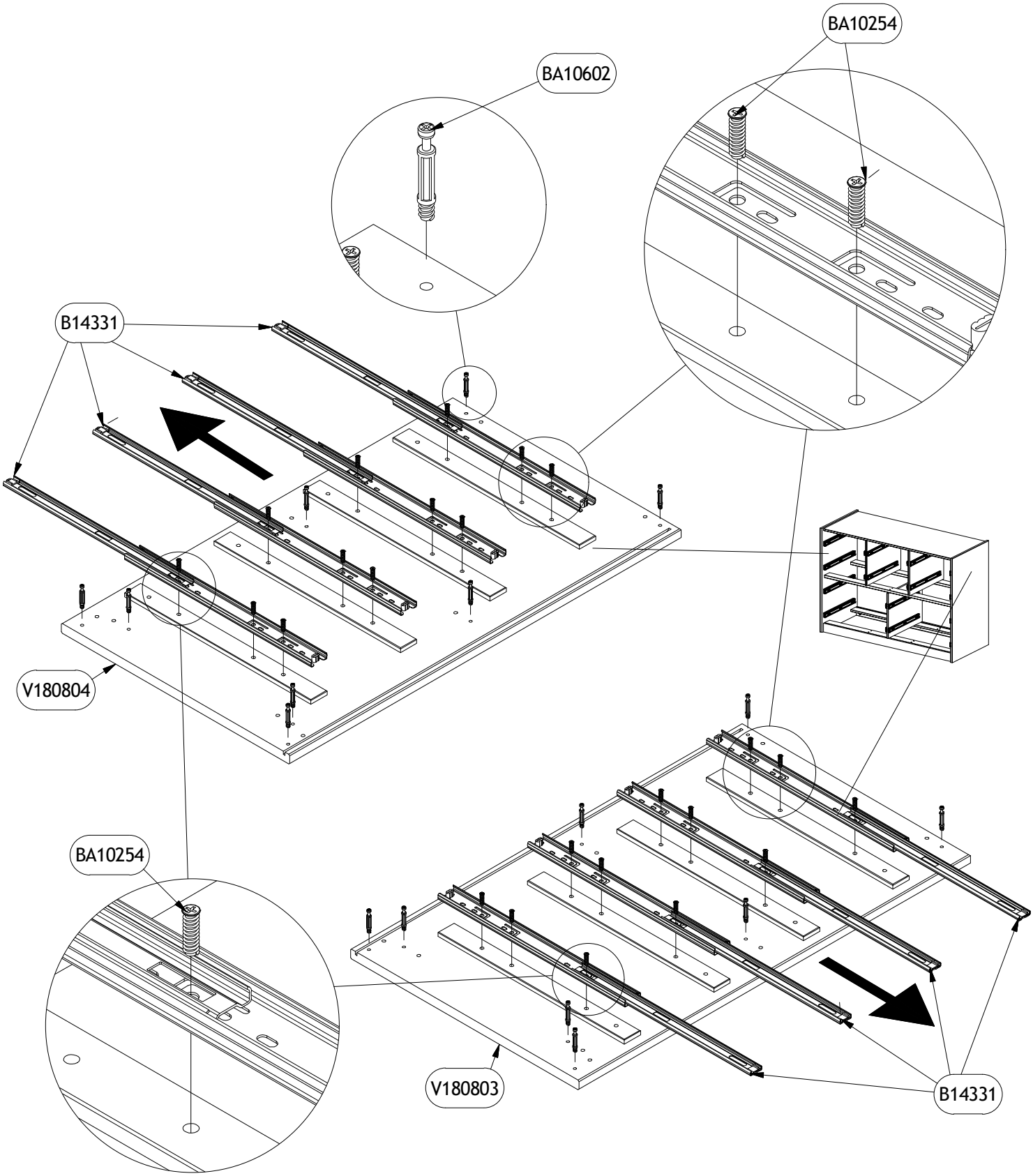

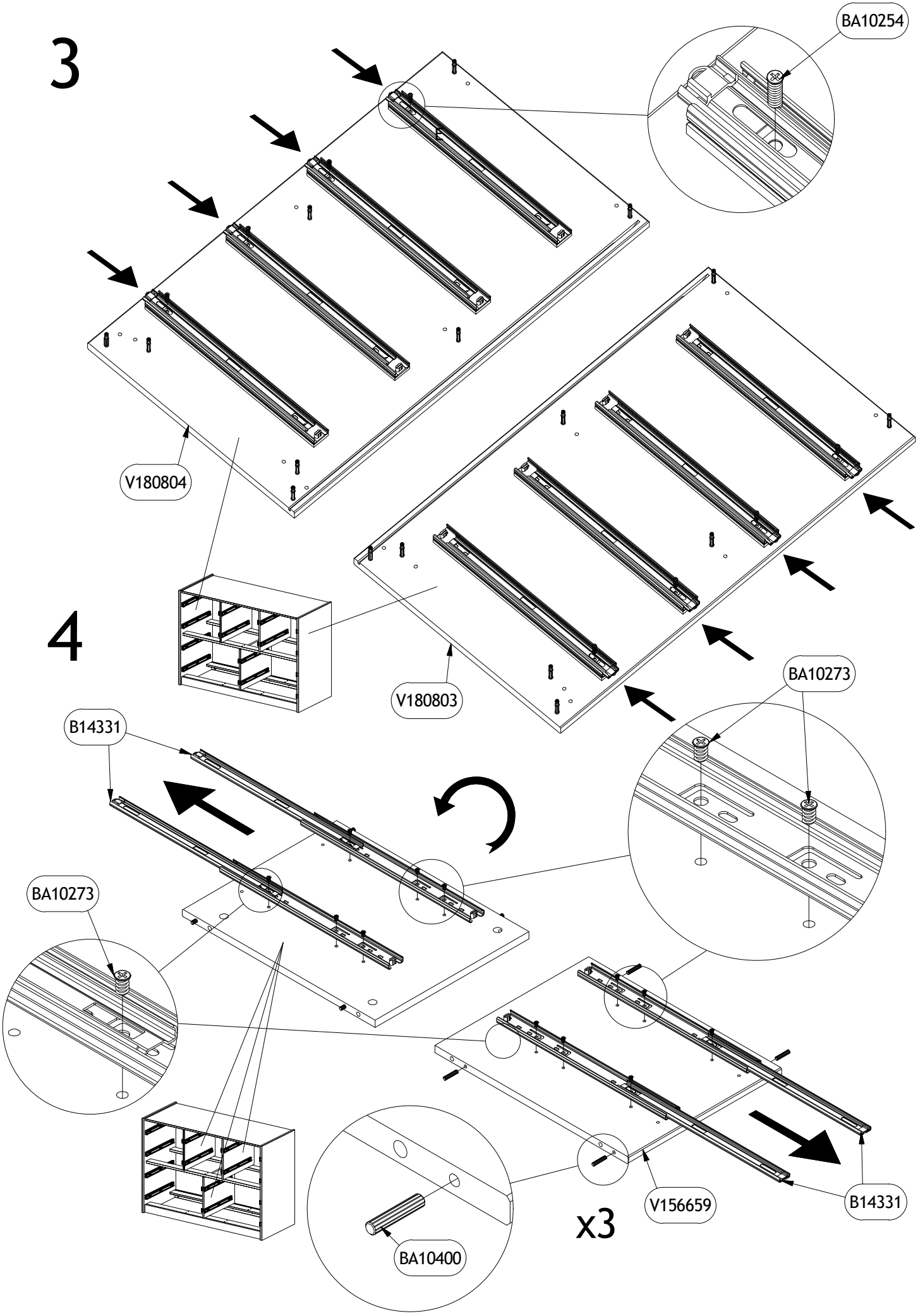
3
BA10254
V180804
4
V180803
BA10273
B14331
BA10273
V156659
B14331
x3
BA10400

5

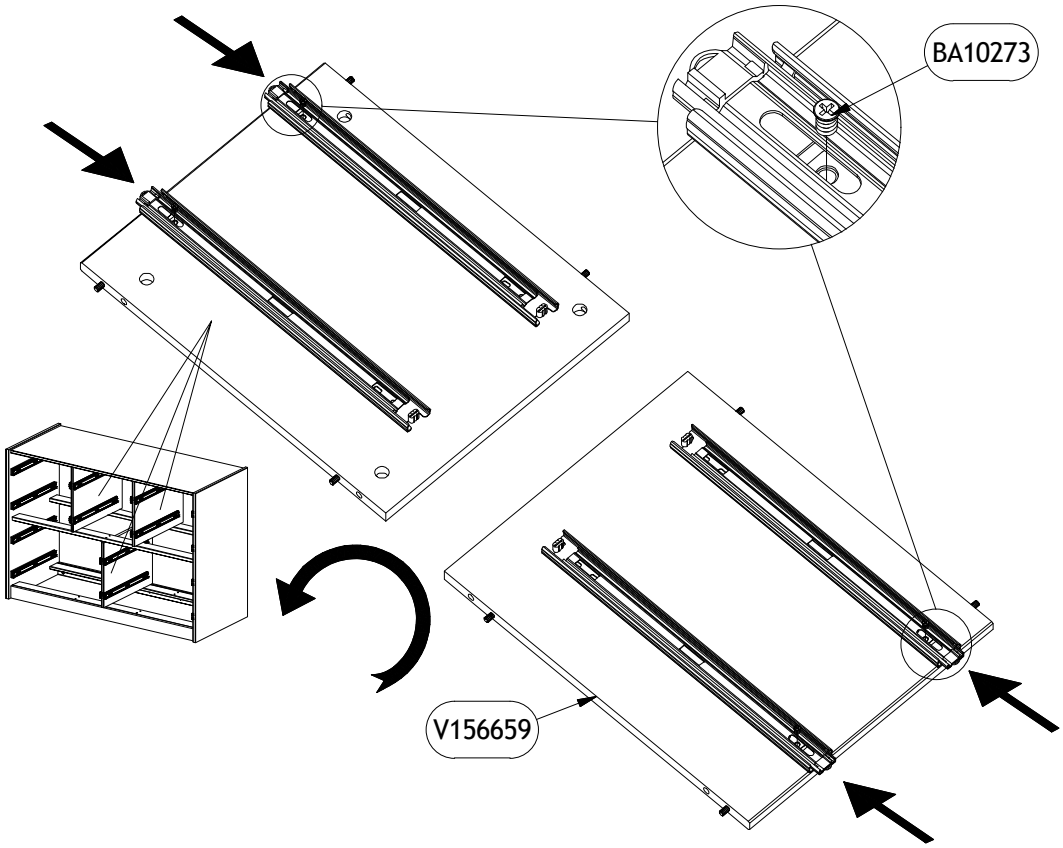

6

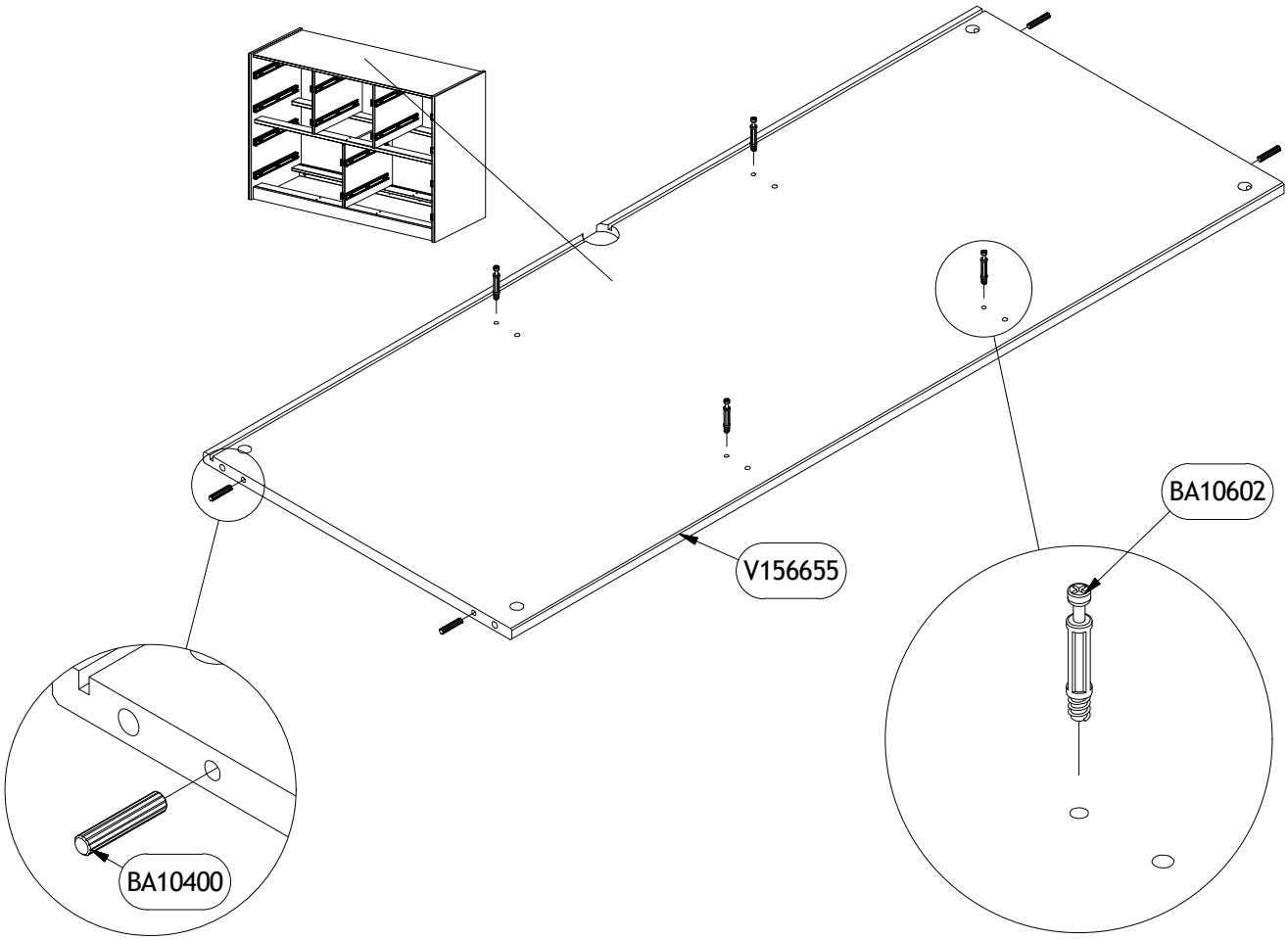

7

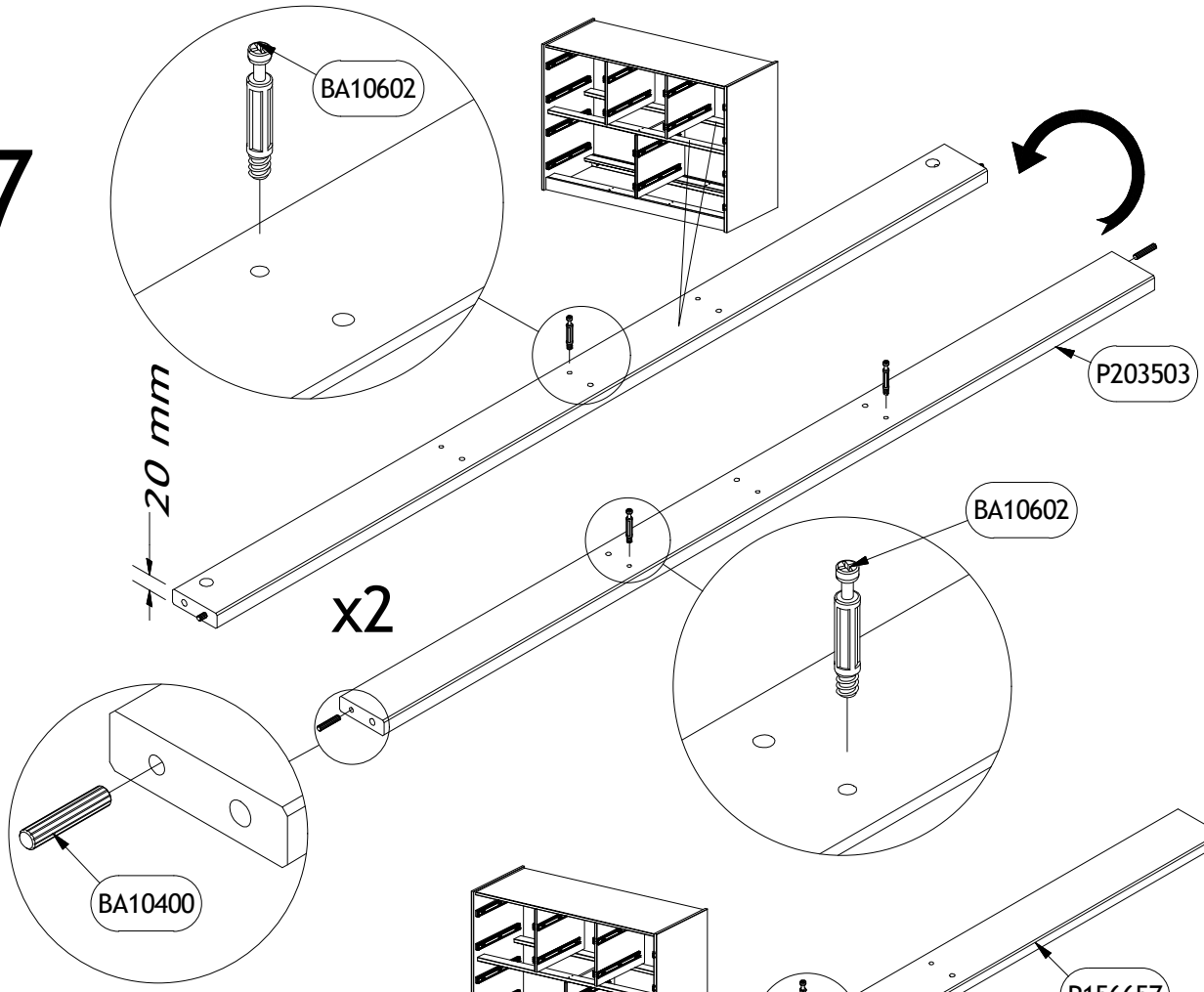
BA10602
P203503
20 mm
x2
BA10602
BA10400

8

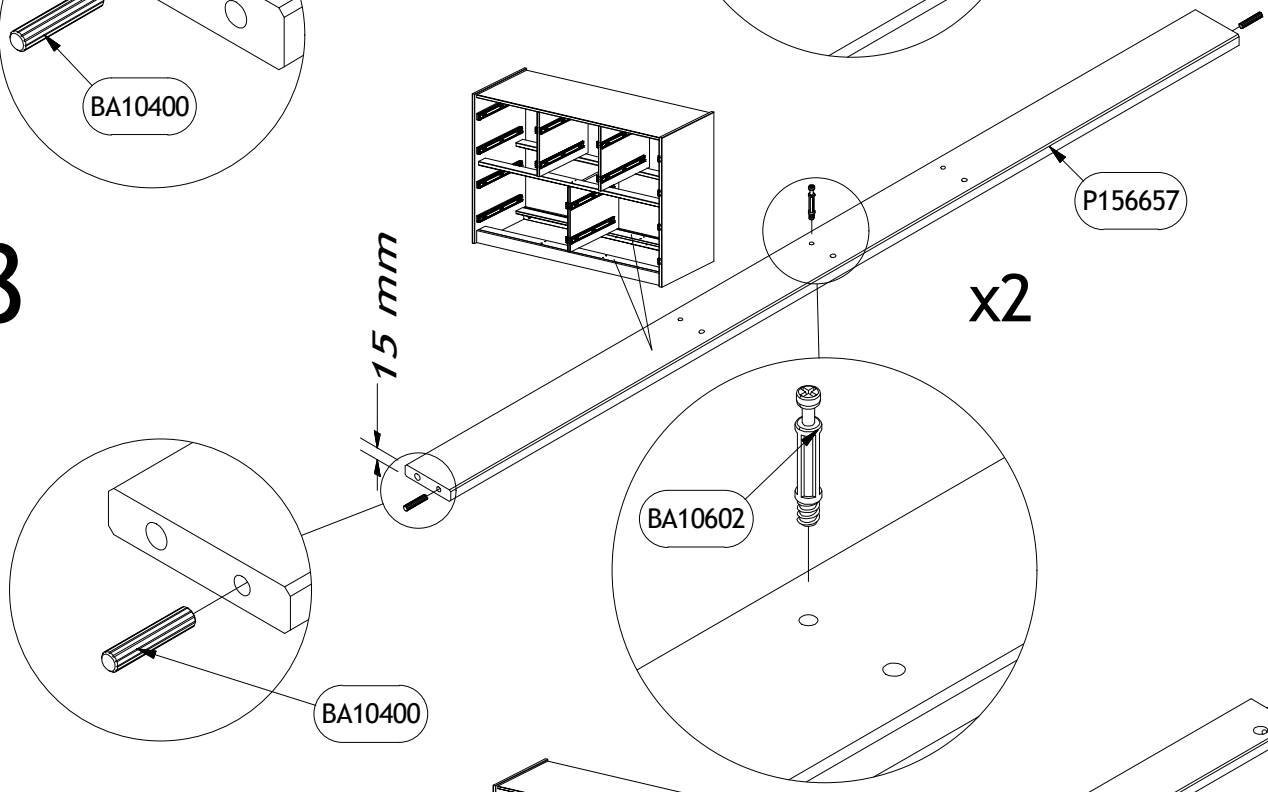
P156657
15 mm
x2
BA10602
BA10400

9

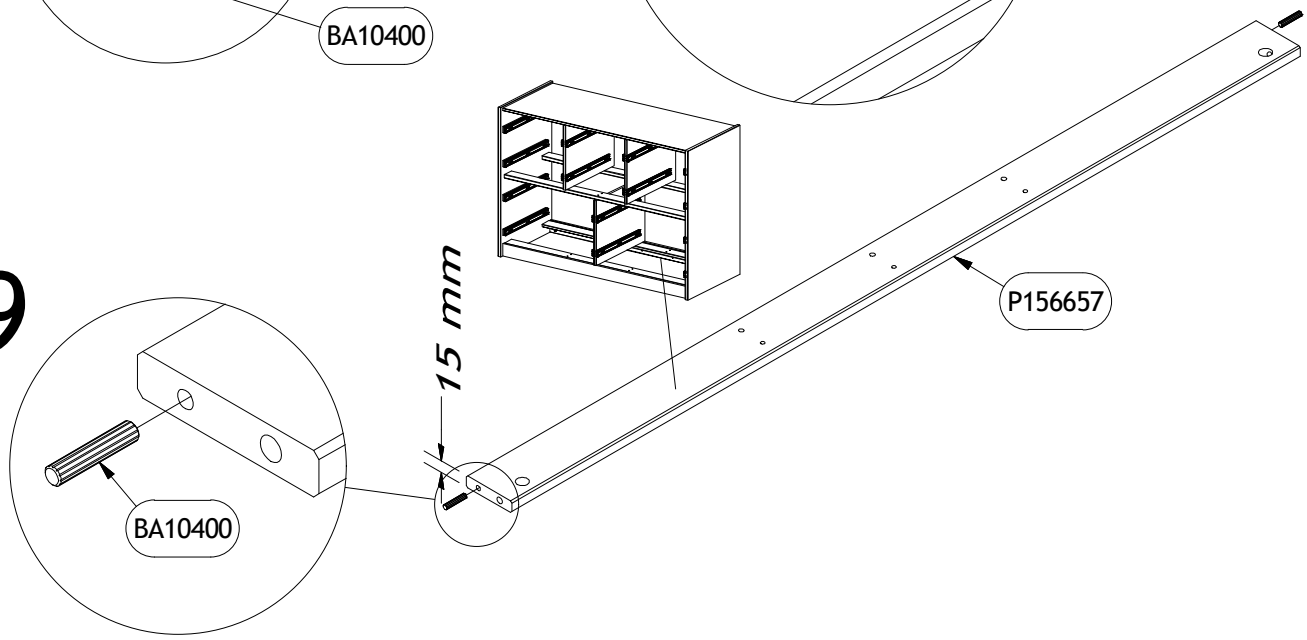
P156657
15 mm
BA10400

10

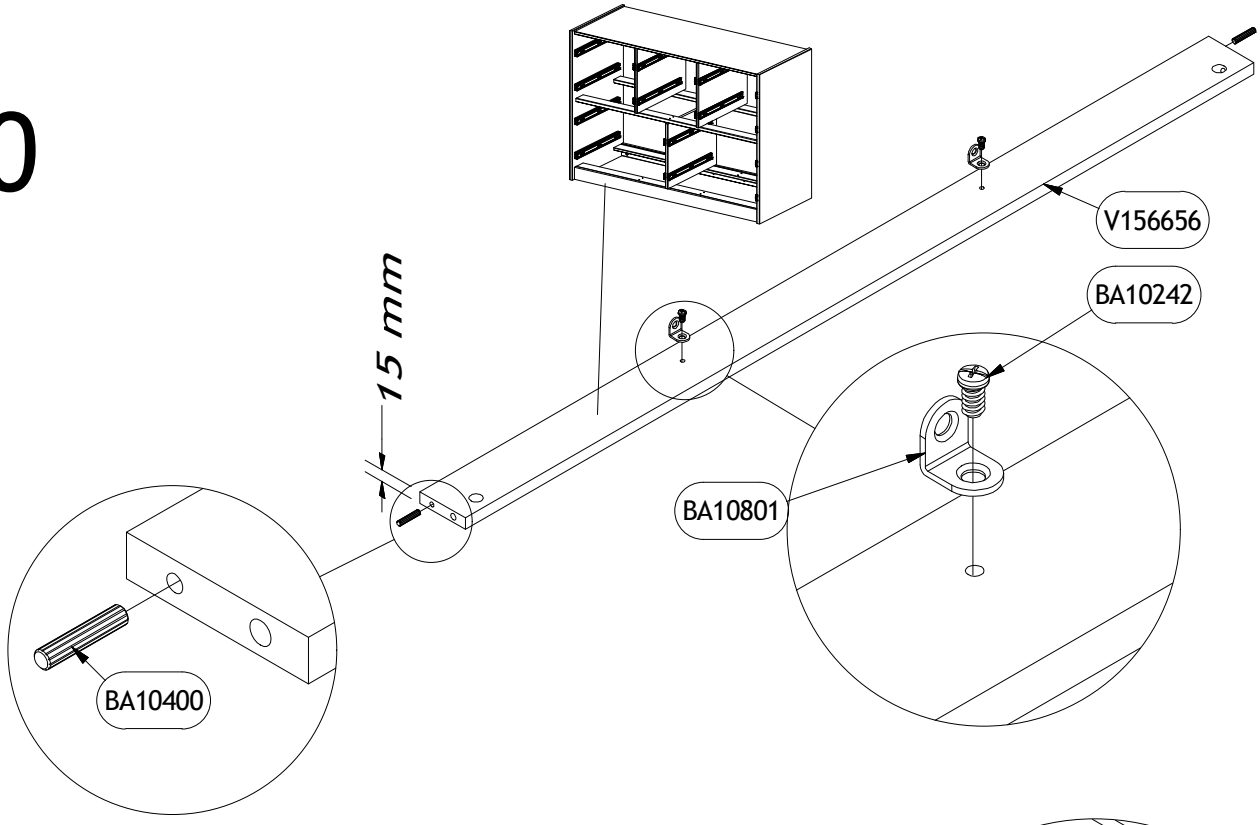
V156656
BA10242
15 mm
BA10801
BA10400

11

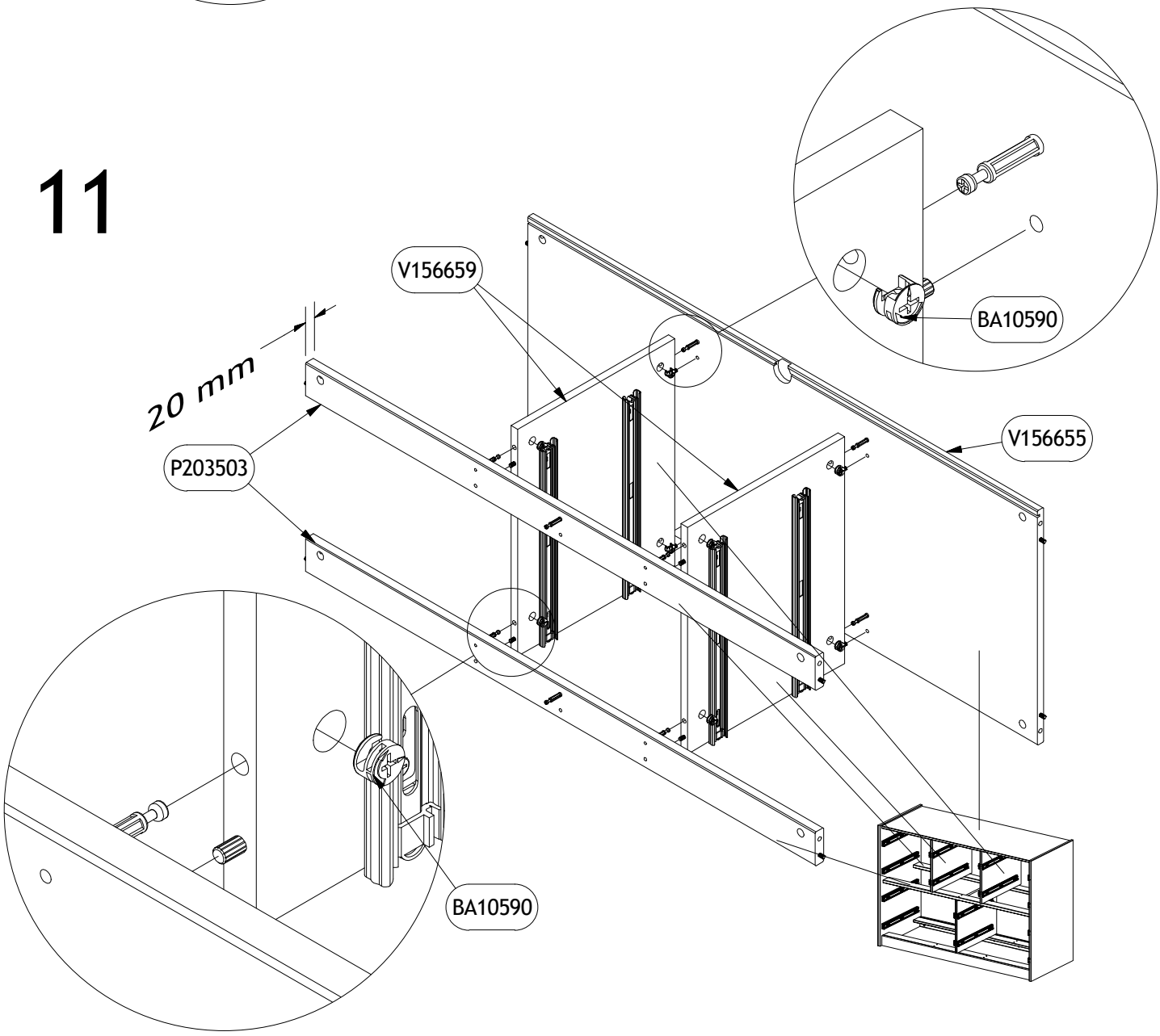
V156659
BA10590
20 mm
V156655
P203503
BA10590

12

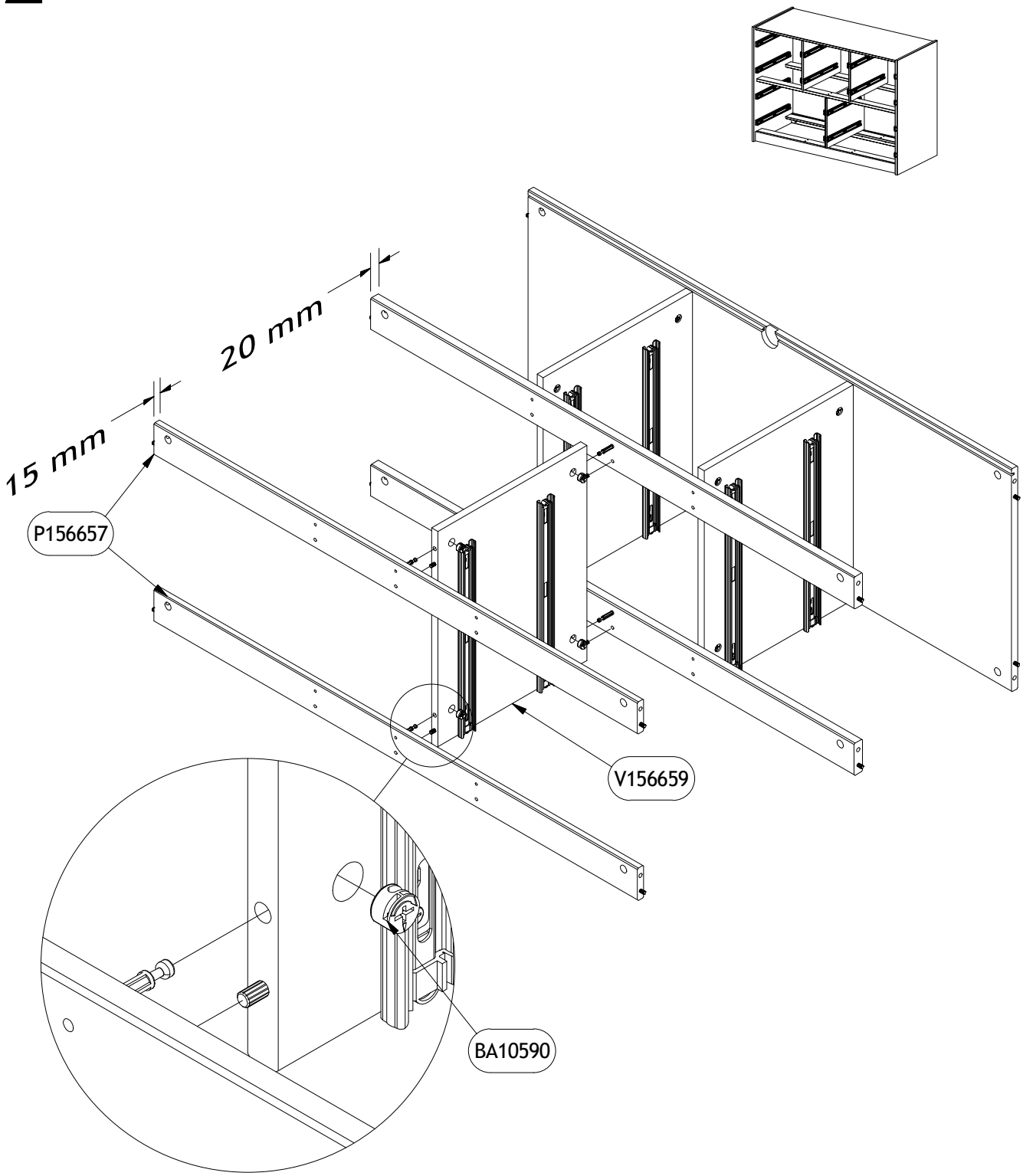

13

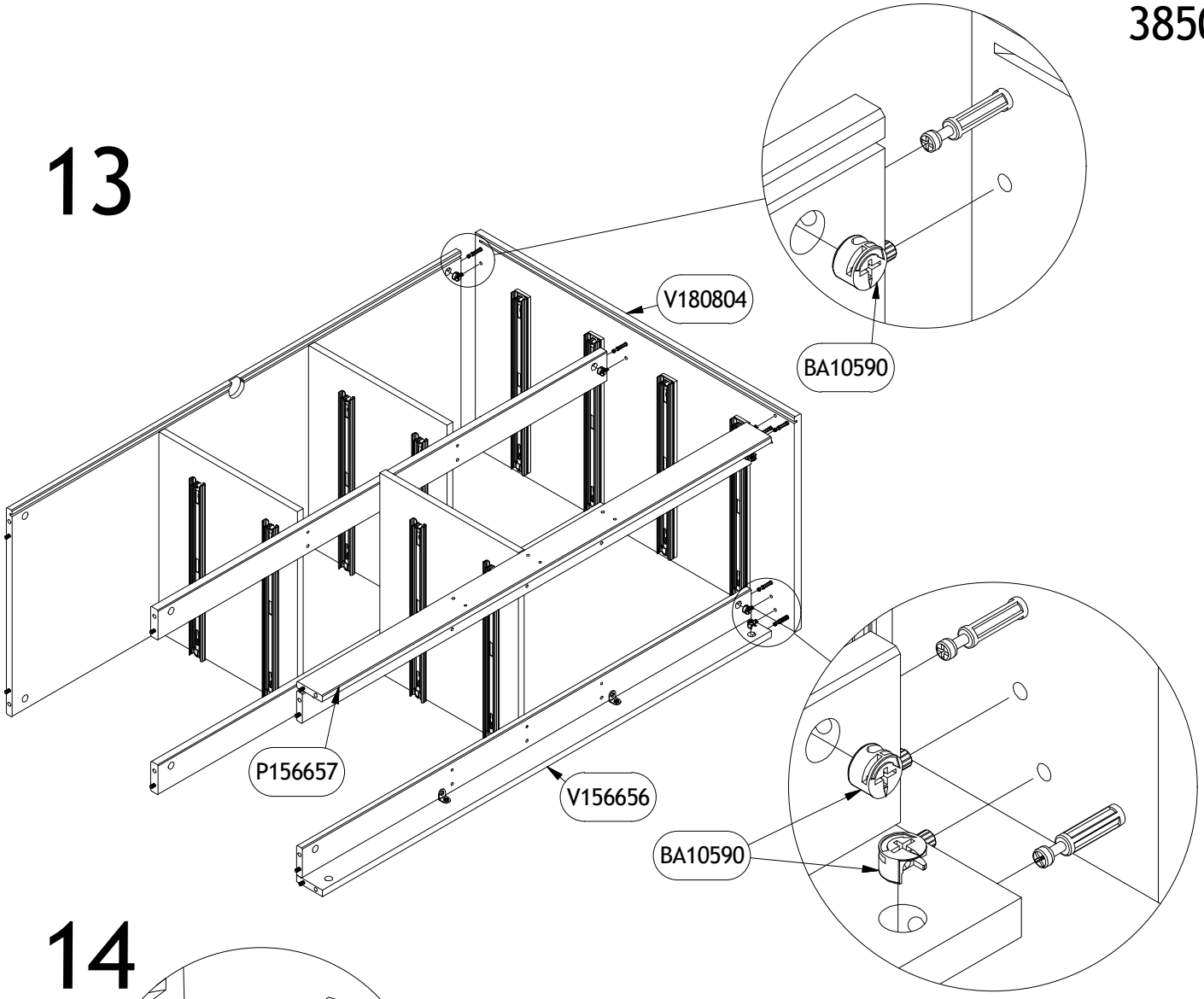
V180804
BA10590
P156657
V156656
BA10590

14

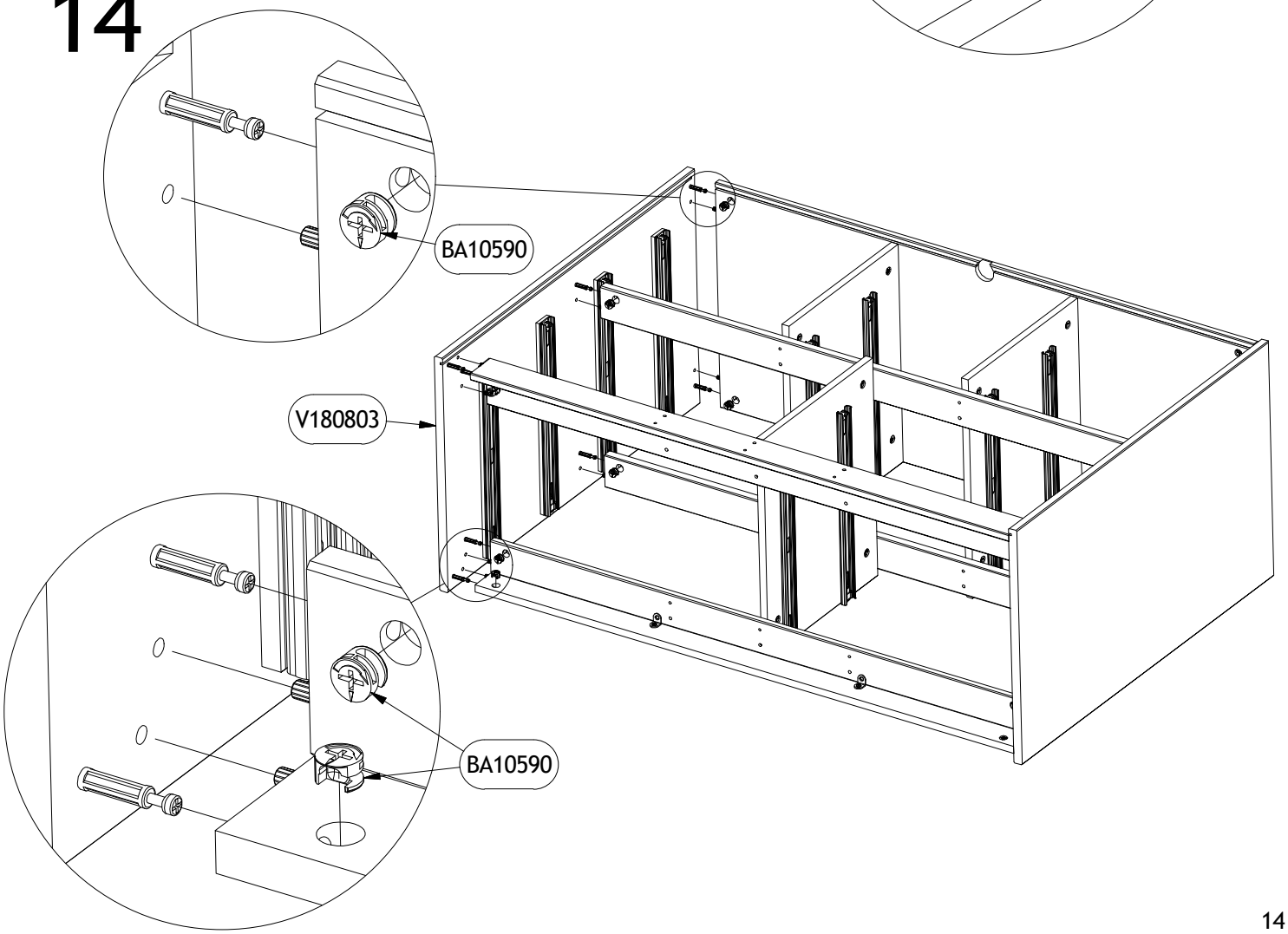
BA10590
V180803
BA10590

15

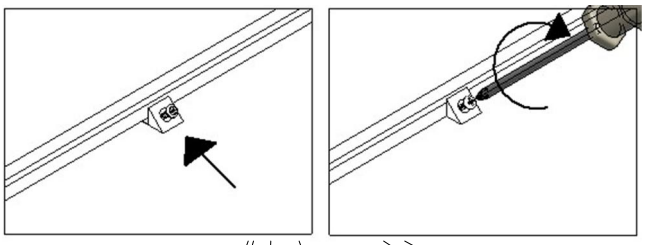

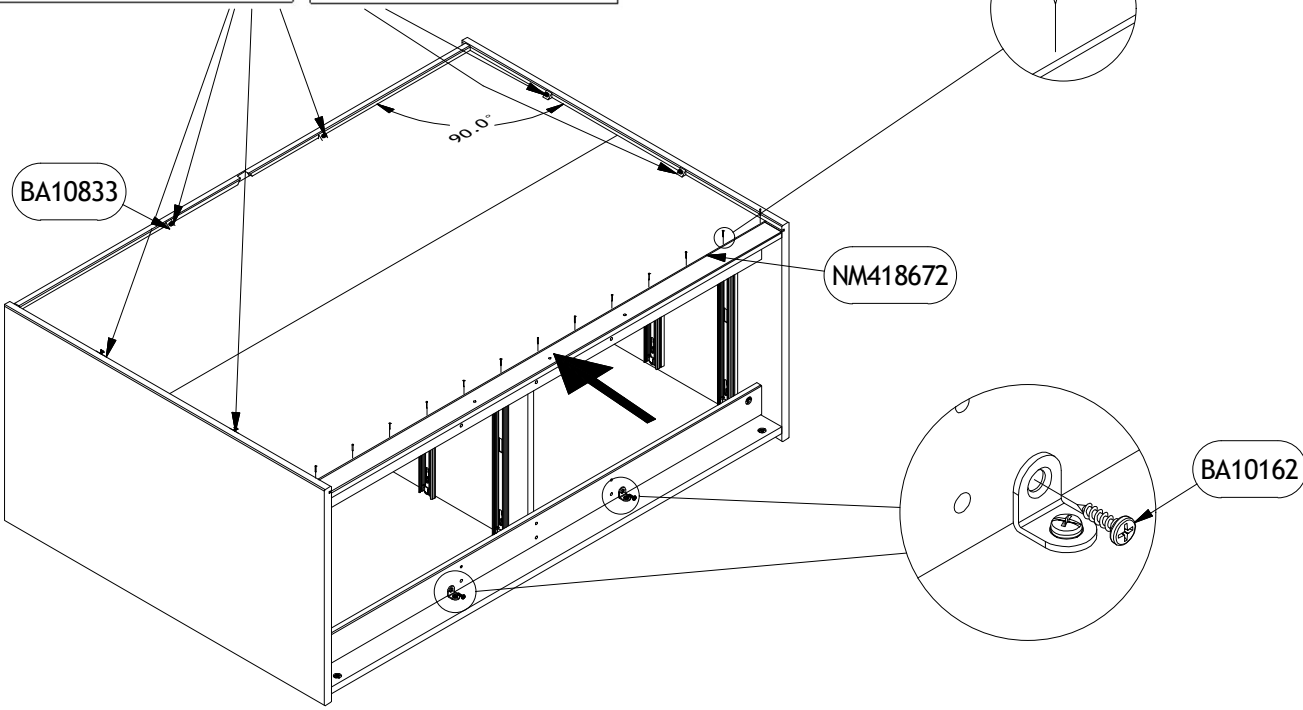
BA10020
90.0°
BA10833
NM418672
BA10162

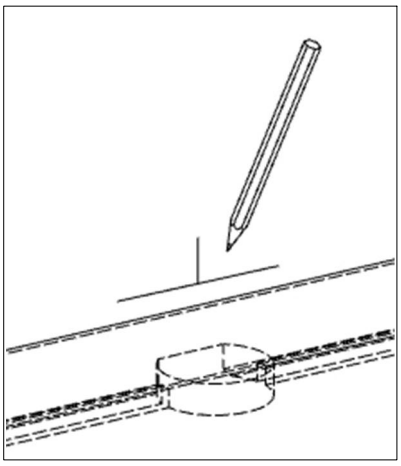

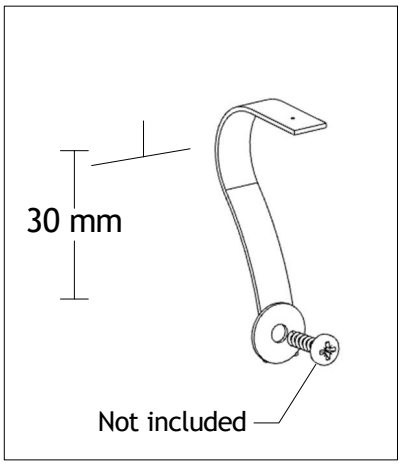
30 mm
Not included

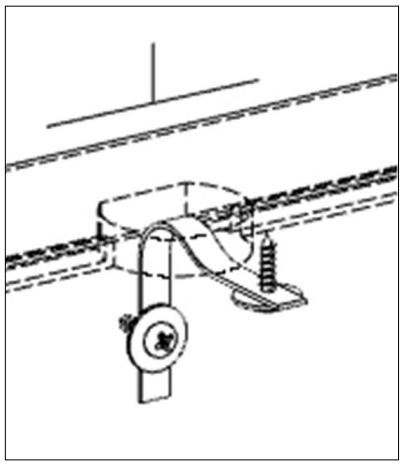

16

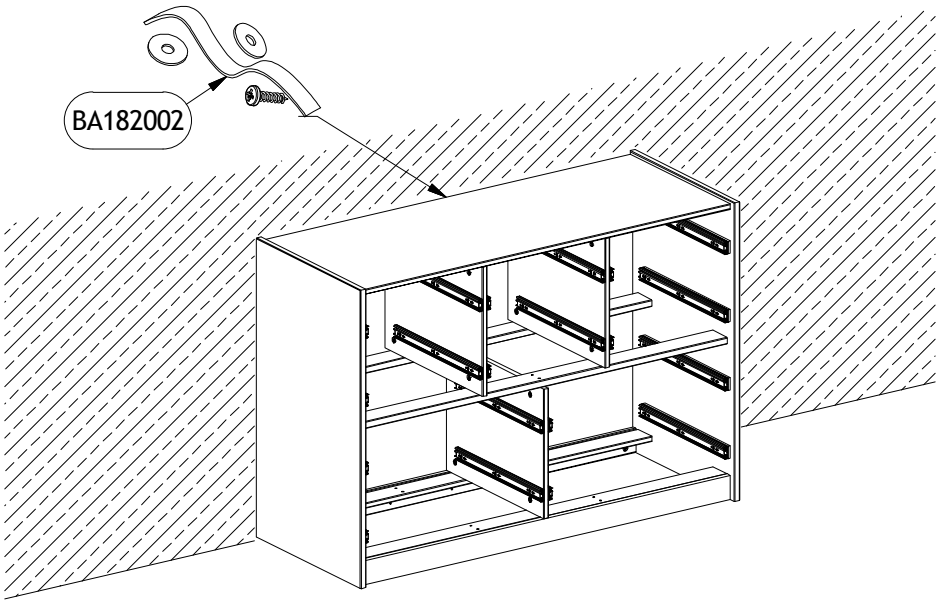
BA182002

17

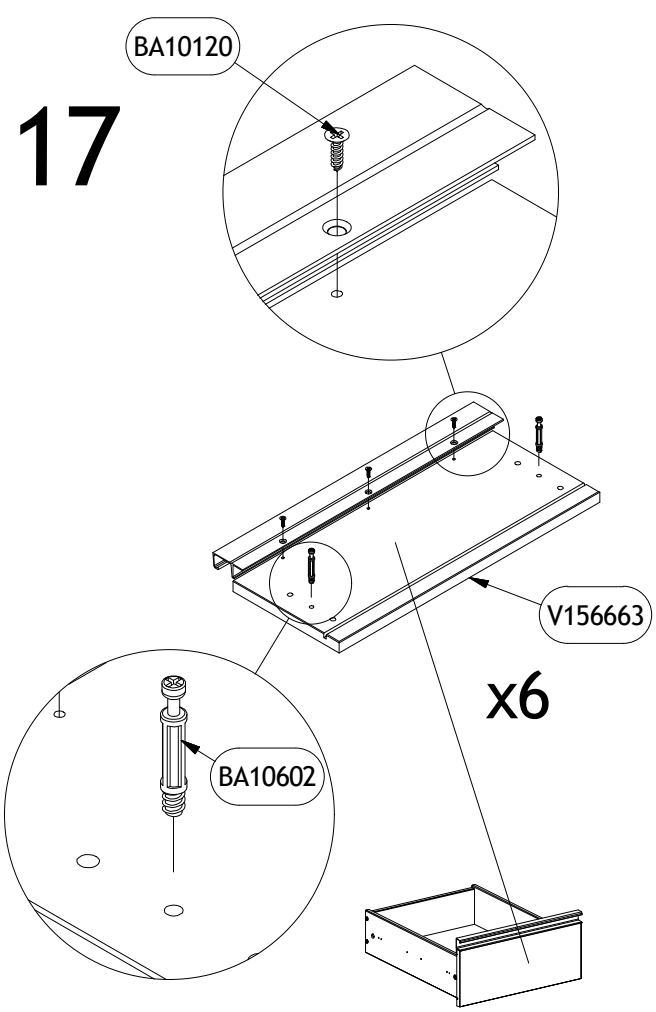
BA10120
V156663
x6
BA10602

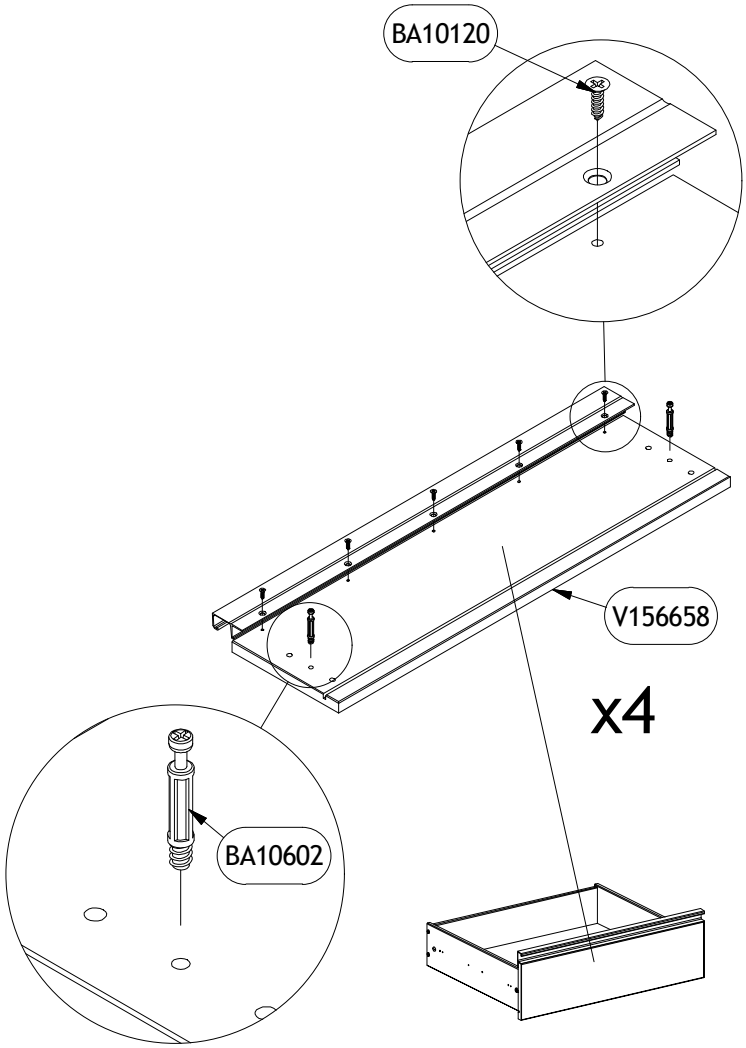
BA10120
V156658
x4
BA10602

18

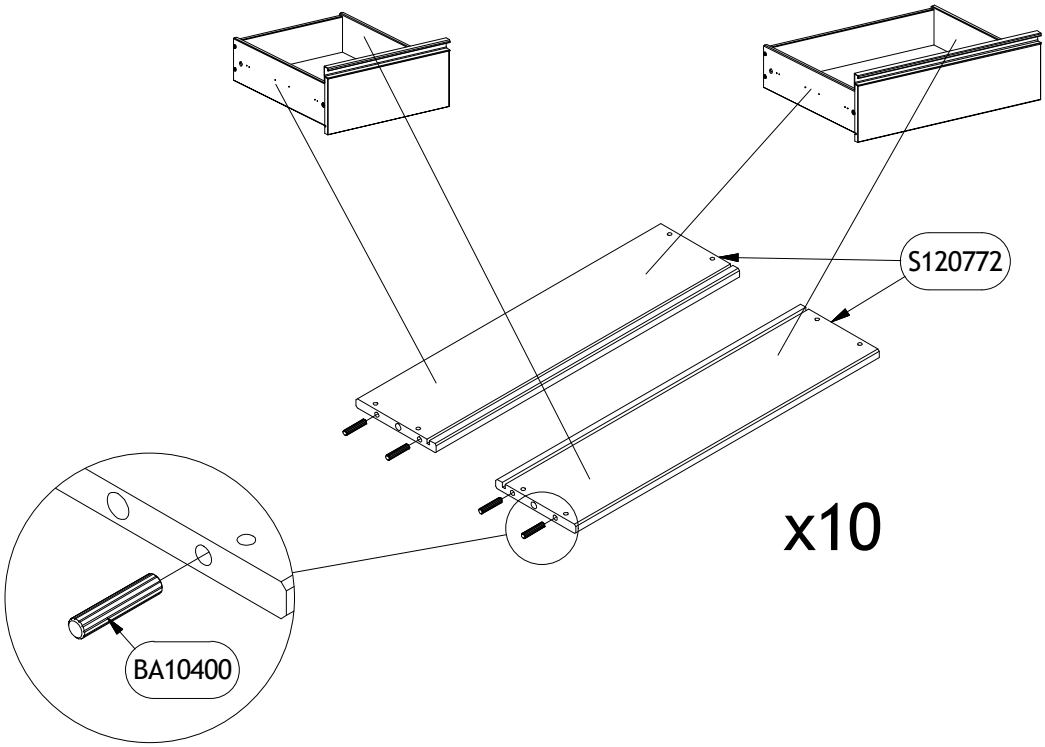
S120772
x10
BA10400

19

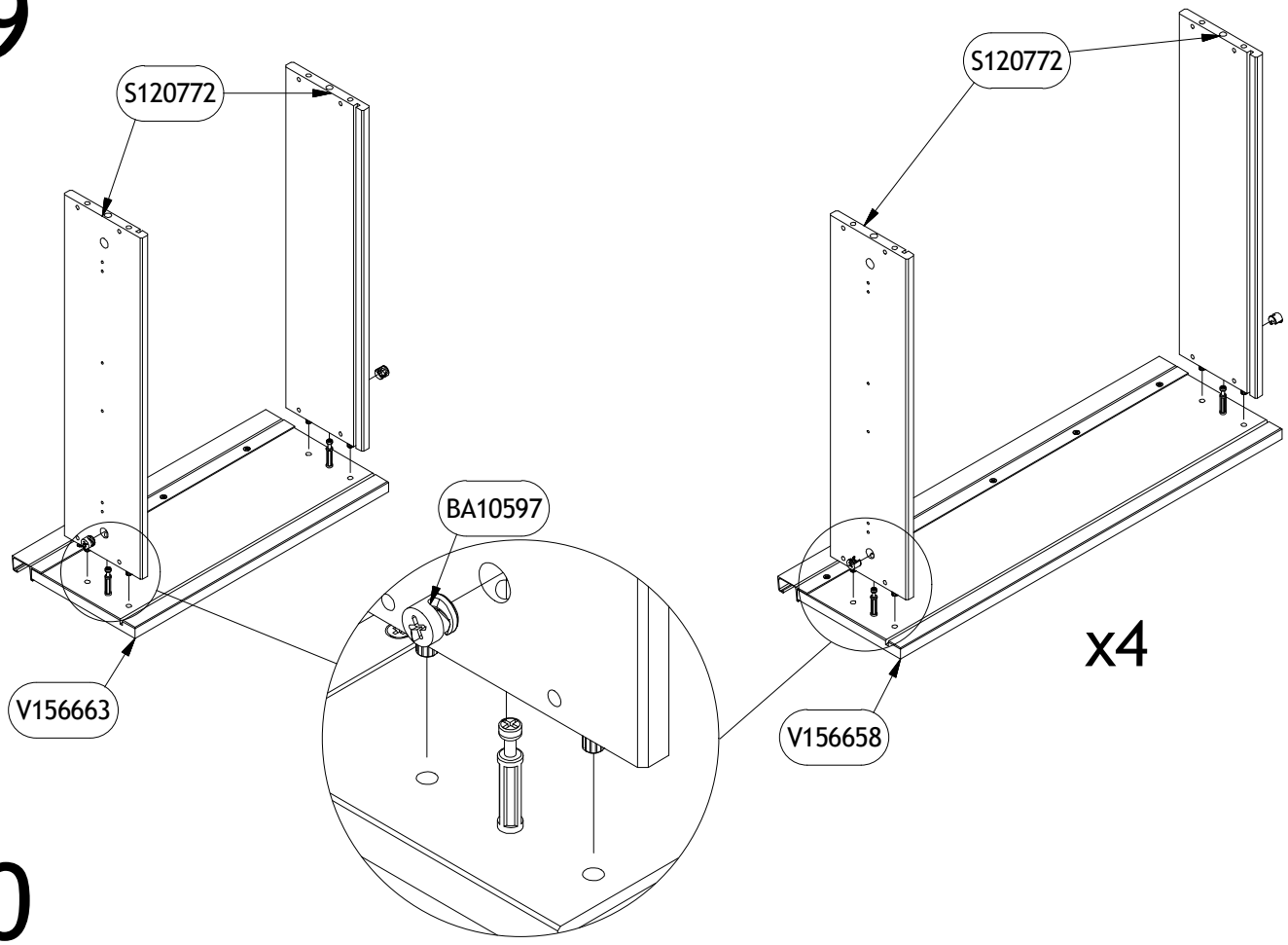
S120772
S120772
BA10597
V156663
V156658
x4

20

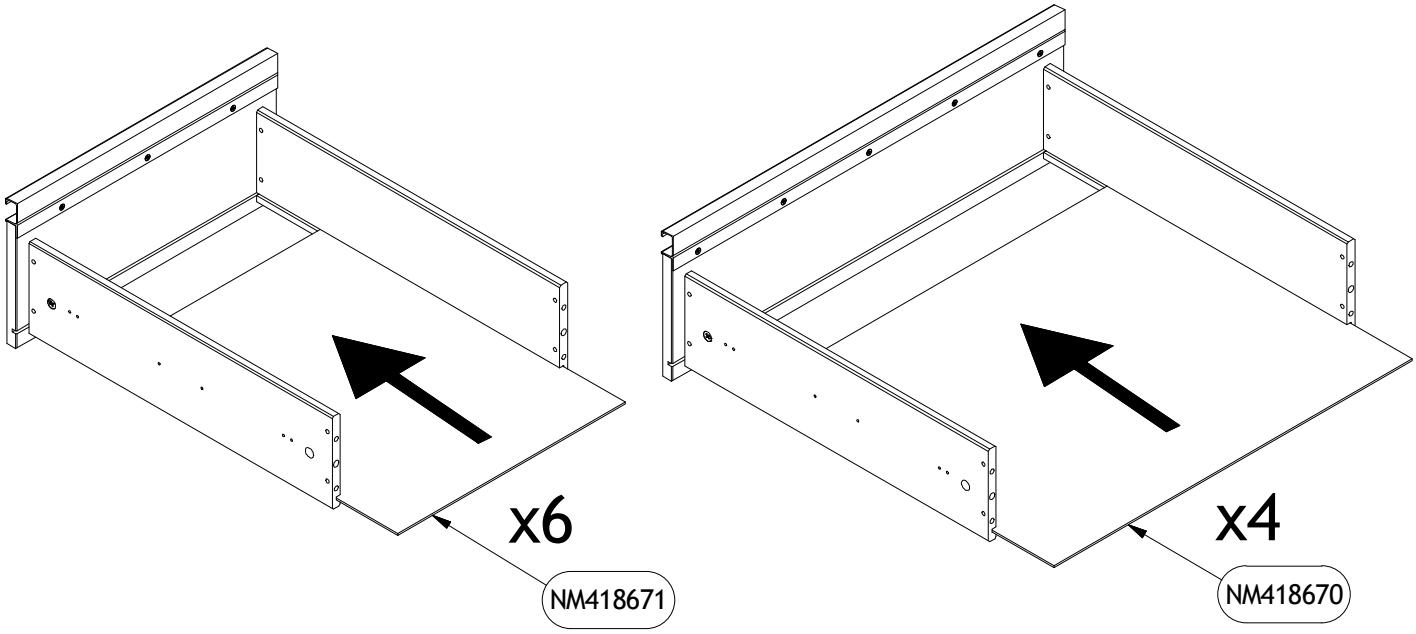
x6
NM418671
x4
NM418670

21

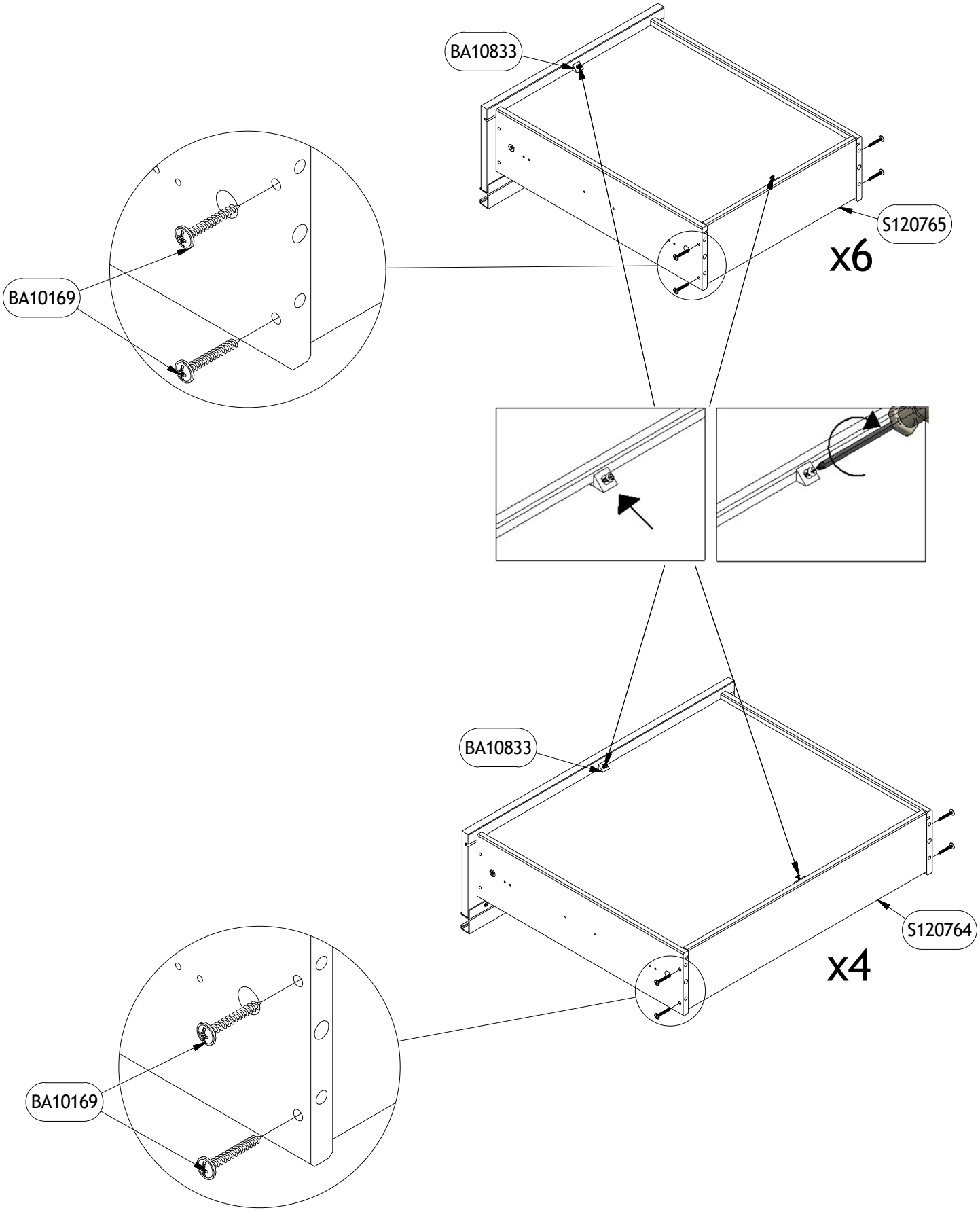

22

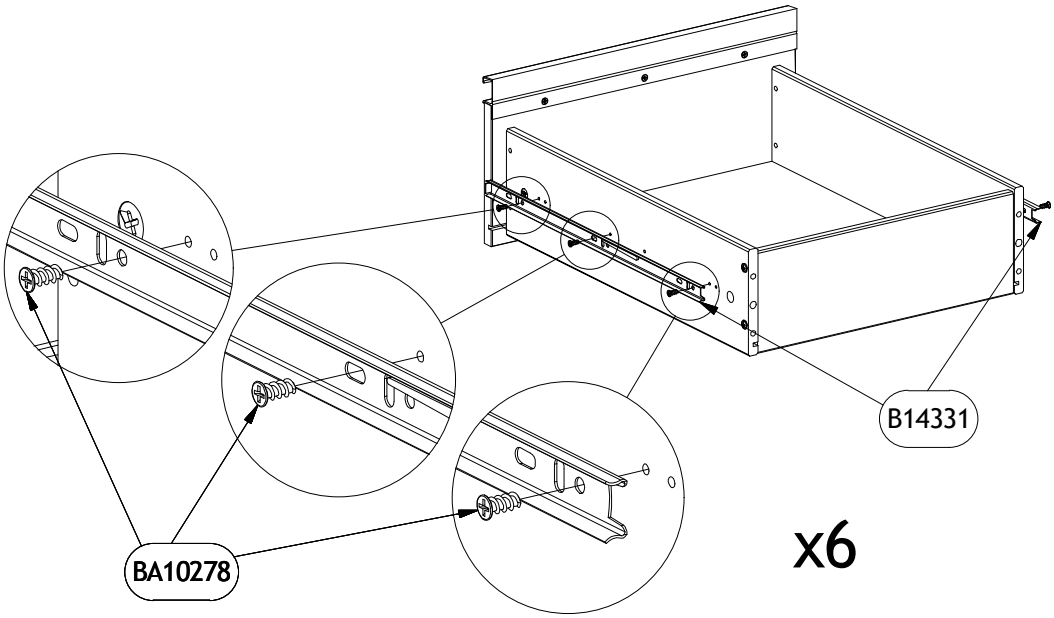

23

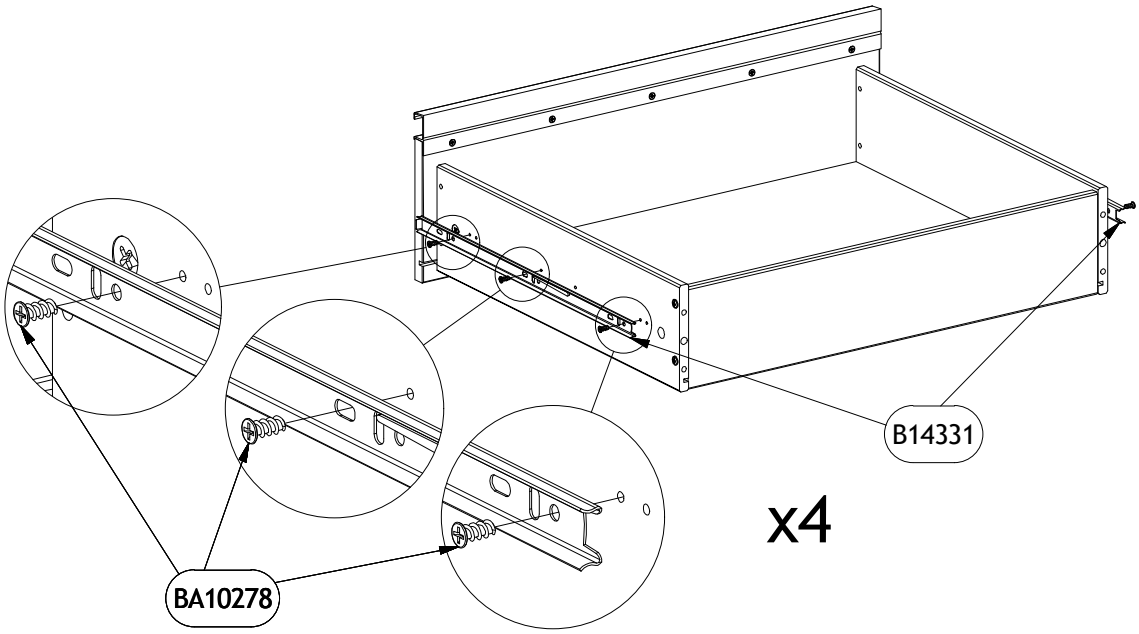

24

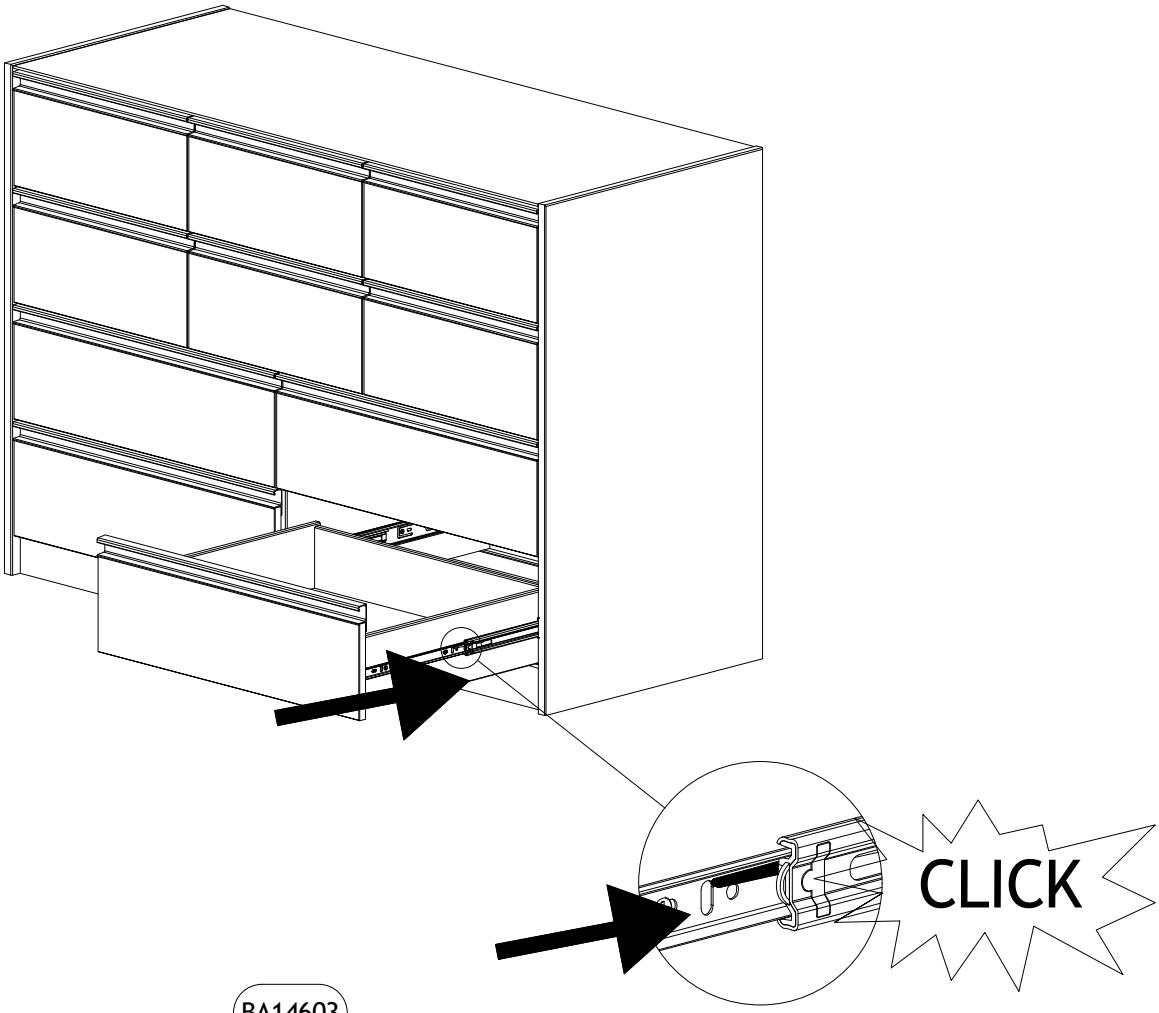

25

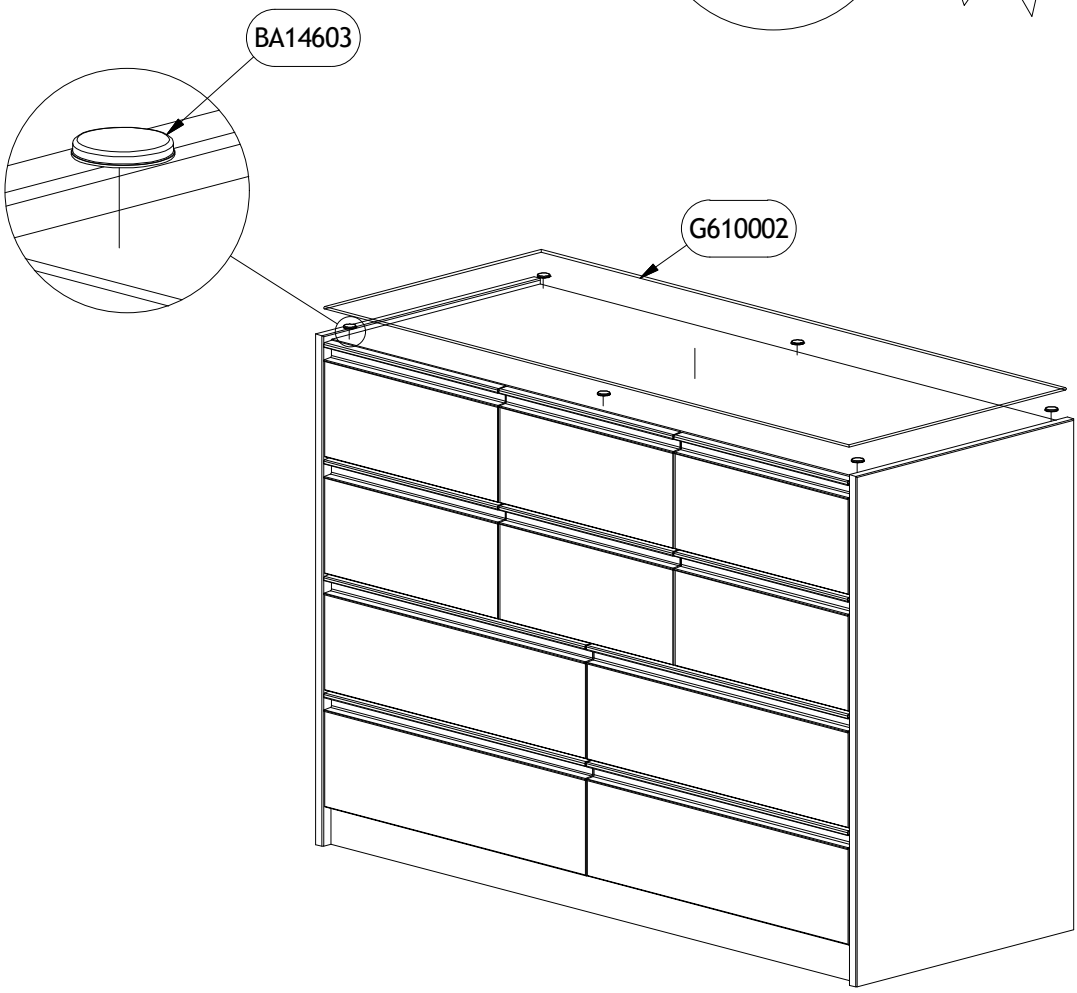

a Guide to

Wall Mounting & Fixings

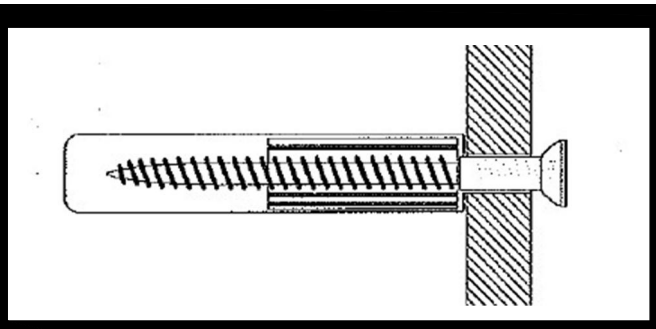

Important:
When drilling into walls always check that there are no hidden wires or pipes ect. Make sure that the screws and wall plugs being used are suitable for supporting your unit.
Consult a qualified tradesperson if you are unsure.

HINTS:
1) General Rule ⚠ Always use a larger screw and a wall plug if you are not sure.
2) Ensure you use the recommended drill bit to match the wall plug and hole size.
3) Ensure you drill the hole horizontally, do not force the drill or enlarge the hole.
4) Take extra care when drilling high walls, ceilings and ceramic tiles. Ensure the plug is fitting below the ceramic tile to avoid splitting or cracking.
5) Ensure wall plugs are well fitted and are a tight fit in the drilled hole.

Types of walls

You can use one of the following types of wall plug if your walls are made of brick, breeze block, concrete, stone, wood or plaster board.

No. 1 "Standard" Wall Plug General Wall Materials.

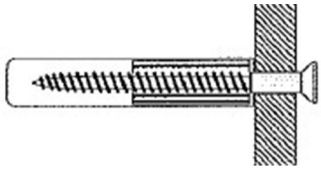

These come in various sizes and are made from plastic or sometimes wood fiber.

No. 2 "General Purpose" Wall Plug Aerated/Breeze Block.

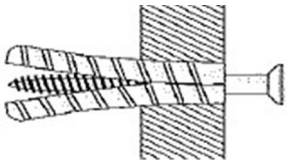

General aerated blocks should not be used to support heavy loads, use a specialist fitting in this case.
For light loads, a General Purpose Plug can be used.

No. 3 "Shield Anchor" Wall Plug Heavy loads.

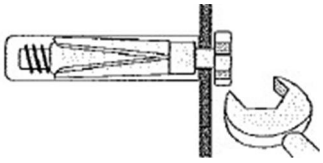

For use with heavier loads such as TV & HiFi Speakers and Satelite Dishes etc.

No. 4 "Cavity Fixing" Wall Plug.

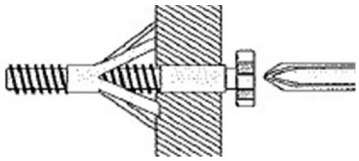

For use with plaster board partitions or hollow wooden doors.

No. 5 "Cavity Fixing Heavy Duty" Wall Plug.

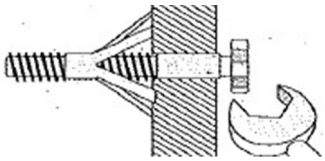

For use when fitting or surpporting heavy loads such as shelving, wall cabinets, coat racks.

No. 6 "Hammer Fixing" Wall plug.

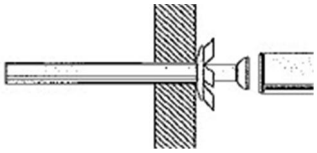

For use with walls stuck with plaster board. The hammer fixing allows it to be fixed to the wall rather than the plaster board. Always check the fixing is secure to the retaining wall.

Care & Maintenance

⚠ SAFETY

Always check the fitting and location to ensure your safety in and around the home.

Care & Maintenance

⚠ FITTING

From time to time check the fitting to ensure the wall plugs or screws do not become loose.